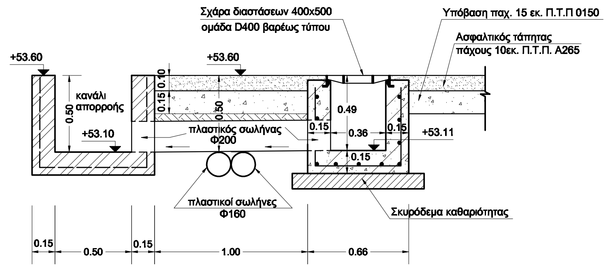

ΤΟΜΗ 1-1
Κλίμακα 1:20

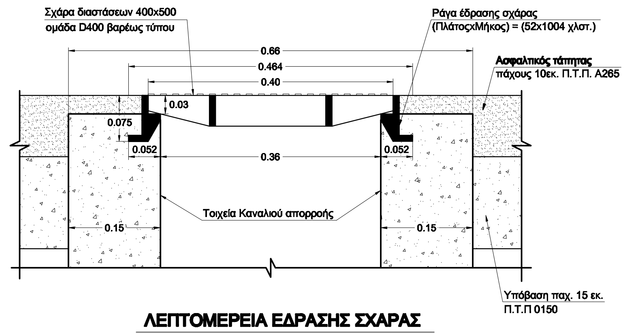

ΛΕΠΤΟΜΕΡΕΙΑ ΕΔΡΑΣΗΣ ΣΧΑΡΑΣ
Κλίμακα 1:5

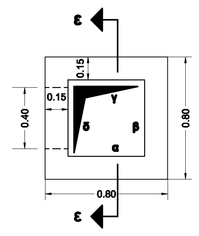

ΕΝΔΕΙΚΤΙΚΗ ΚΑΤΟΨΗ ΗΛΕΚΤΡΟΛΟΓΙΚΟΥ ΦΡΕΑΤΙΟΥ
Κλίμακα 1:20

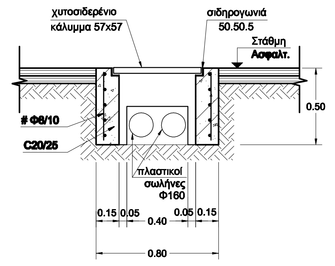

ΤΟΜΗ ε-ε
Κλίμακα 1:20

ΣΗΜΕΙΩΣΗ

Οι σπές των ηλεκτρολογικών φρεατίων θα προσαρμόζονται σύμφωνα με το σχέδιο της Γενικής Διάταξης.

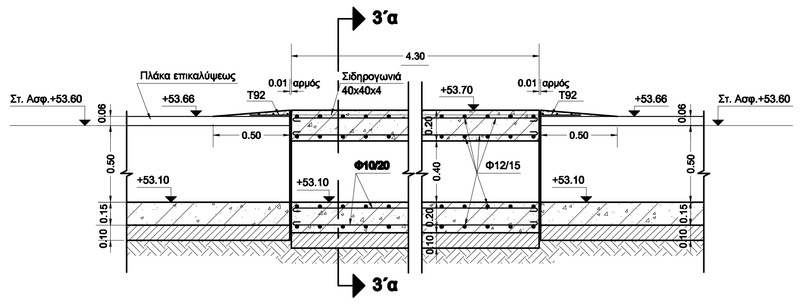

ΤΟΜΗ 3-3
Κλίμακα 1:20

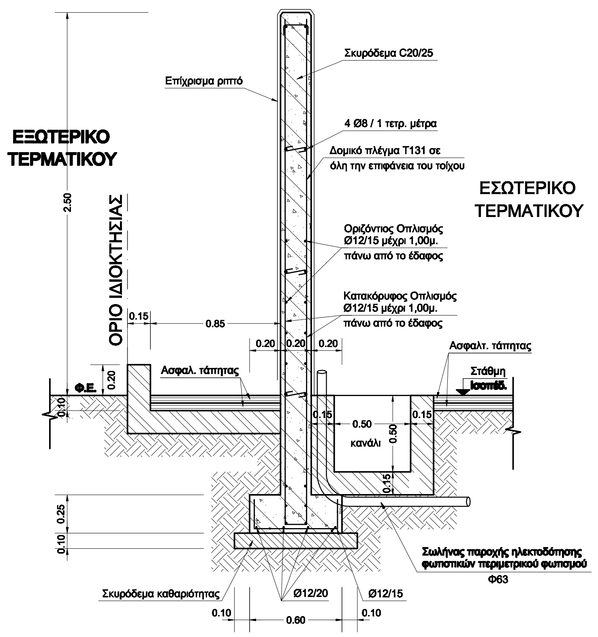

ΤΟΜΗ 2-2
Κλίμακα 1:20

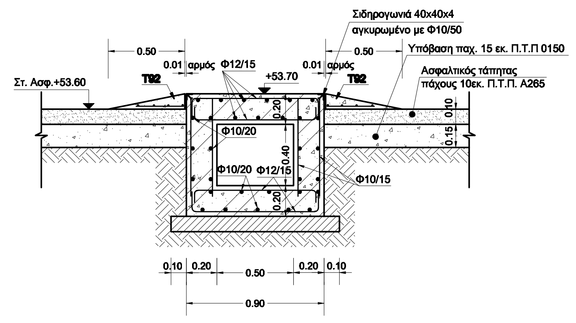

ΤΟΜΗ 3΄α-3΄α
Κλίμακα 1:20

ΠΑΡΑΤΗΡΗΣΗ - ΠΕΡΙΓΡΑΦΗ

Στις κατασκευές από οπλισμένο σκυρόδεμα του σχεδίου χρησιμοποιείται σκυρόδεμα κατηγορίας C20/25 και σιδηροπλισμός κατηγορίας B600C & A ενώ στις κατασκευές από άσπλο σκυρόδεμα χρησιμοποιείται σκυρόδεμα κατηγορίας C16/20.

39070-8	Κτίριο Ελέγχου
39070-7	Λεπτομέρειες-Τομές Δρόμου Πρόσβασης
39070-5	Ξυλότυποι Τοιχείων Περίφραξης Όψης Γ & Δ
39070-4	Ξυλότυποι Τοιχείων Περίφραξης Όψης Β
39070-3	Ξυλότυποι Τοιχείων Περίφραξης Όψης Α
39070-2	Μηκοτομές Τοιχείων Περίφραξης
39070-1	Γενική Διάταξη
ΑΡΙΘΜΟΣ	ΤΙΤΛΟΣ
ΣΧΕΤΙΚΑ ΣΧΕΔΙΑ	

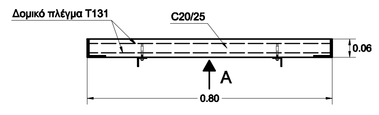

ΠΛΑΚΑ ΕΠΙΚΑΛΥΨΕΩΣ ΚΑΝΑΛΙΟΥ ΤΥΠΟΥ IIIs κλ. 1:10

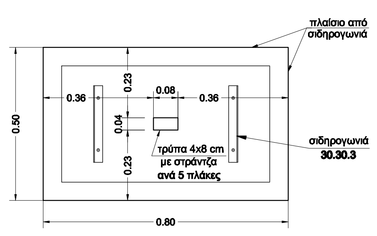

ΟΨΗ A κλ. 1:10

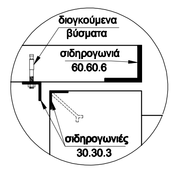

ΛΕΠΤΟΜΕΡΕΙΑ α κλ. 1:5

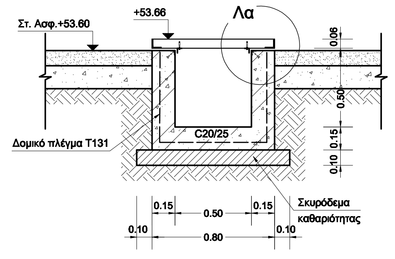

ΤΥΠΙΚΗ ΔΙΑΤΟΜΗ ΚΑΝΑΛΙΟΥ ΚΑΛΩΔΙΩΝ
ΤΥΠΟΥ III Κλίμακα 1:20

ΑΙΑ	ΣΧΕΔΙΑΣΘΗΚΕ	ΜΕΛΕΤΗΘΗΚΕ	ΕΛΕΓΧΘΗΚΕ	ΕΓΚΡΙΘΗΚΕ	ΗΜΕΡΟΜΗΝΙΑ

Α Ν Α Θ Ε Ω Ρ Η Σ Ε Ι Σ

ΤΕΡΜΑΤΙΚΟ ΚΑΛΩΔΙΩΝ 150kV
ΠΟΛΥΠΟΤΑΜΟΥ ΕΥΒΟΙΑΣ
ΛΕΠΤΟΜΕΡΕΙΕΣ - ΤΟΜΕΣ

ΣΧΕΔΙΑΣΘΗΚΕ	ΜΕΛΕΤΗΘΗΚΕ	ΕΛΕΓΧΘΗΚΕ	ΕΓΚΡΙΘΗΚΕ	ΗΜΕΡΟΜΗΝΙΑ
Ε. ΚΑΓΕΛΗ	Ι. ΒΡΕΤΤΑΚΟΣ	Γ. ΤΣΟΡΒΑ	Ν. ΣΟΦΑΤΣΗΣ	21-11-2012

Α.Δ.Μ.Η.Ε. ΔΙΕΥΘΥΝΣΗ ΝΕΩΝ ΕΡΓΩΝ ΜΕΤΑΦΟΡΑΣ
ΤΟΜΕΑΣ ΕΡΓΩΝ ΠΟΛ. ΜΗΧ. Υ/Σ Κ.Υ.Τ.

ΚΛΙΜΑΚΑ 1 : 20

39070-6