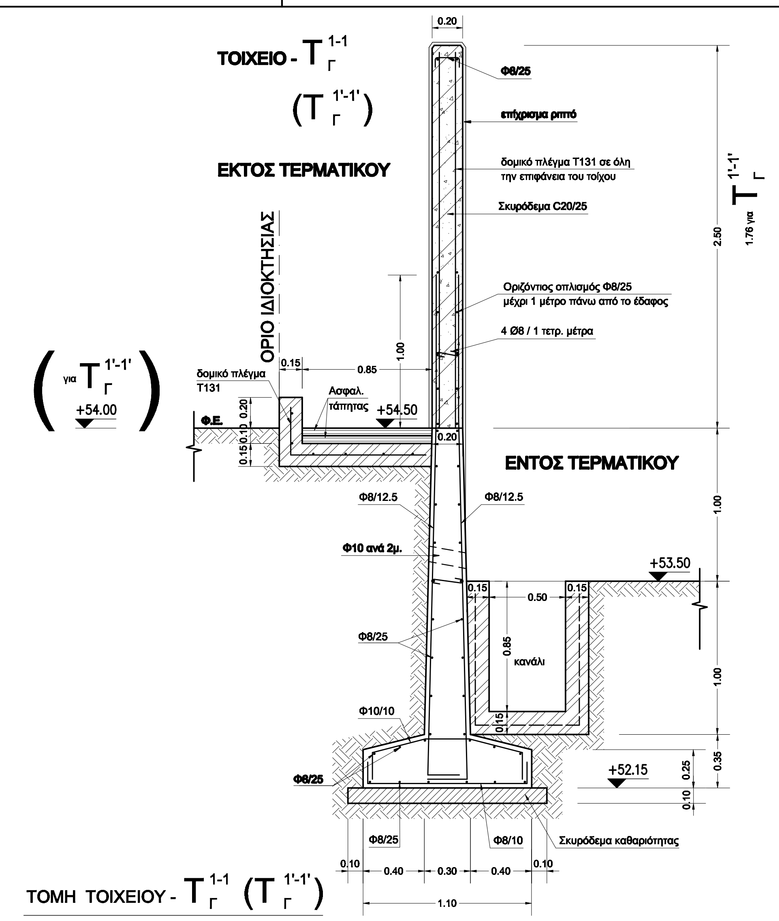

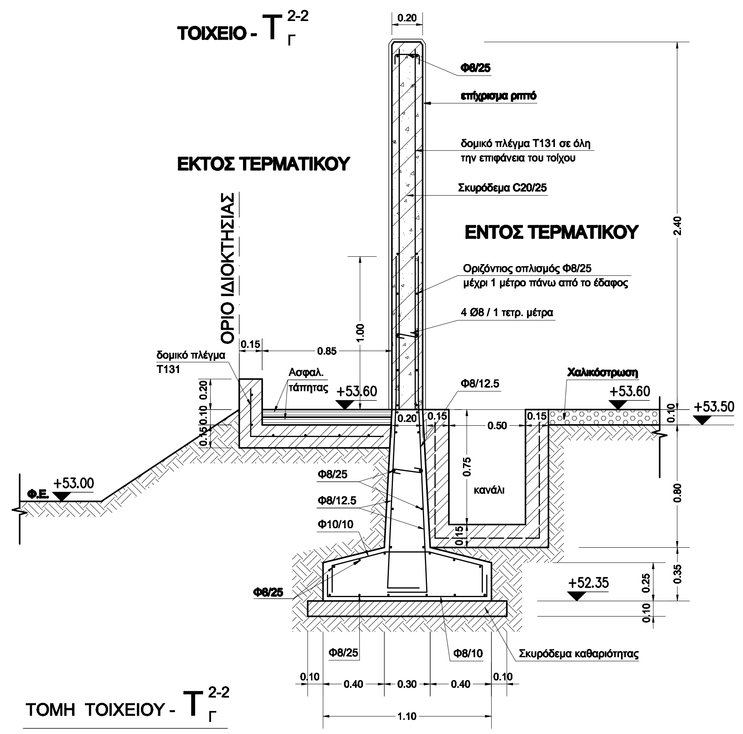

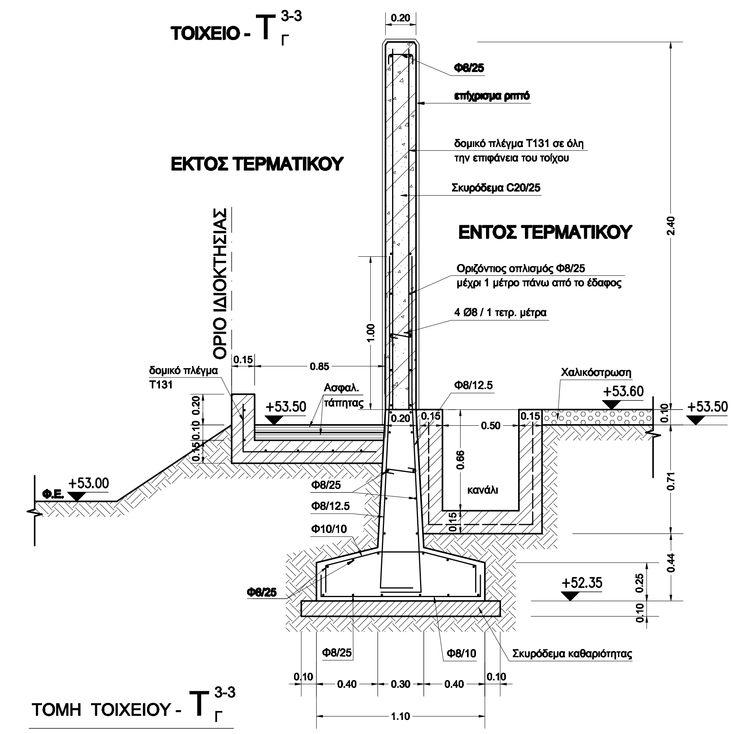

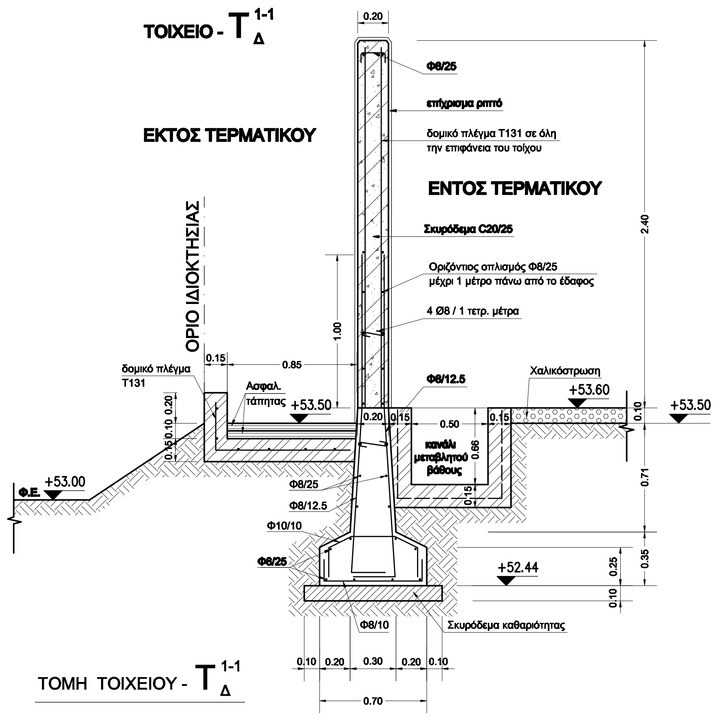

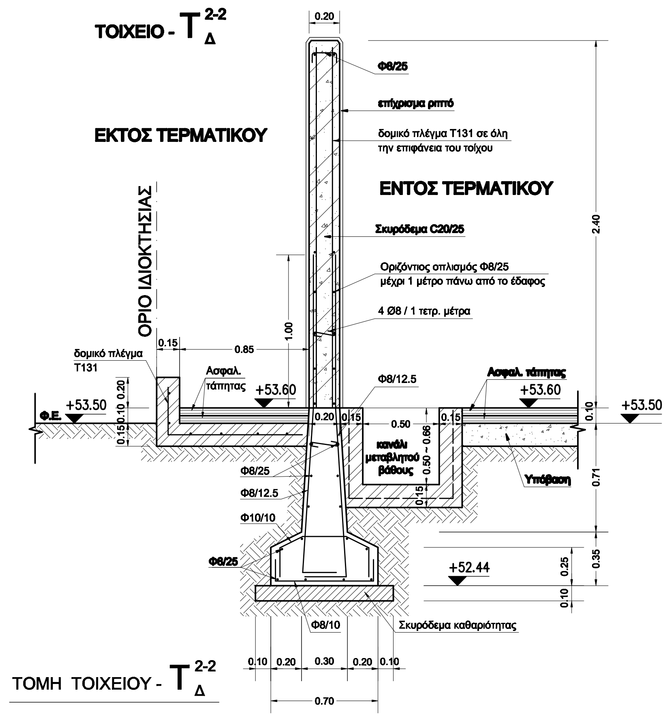

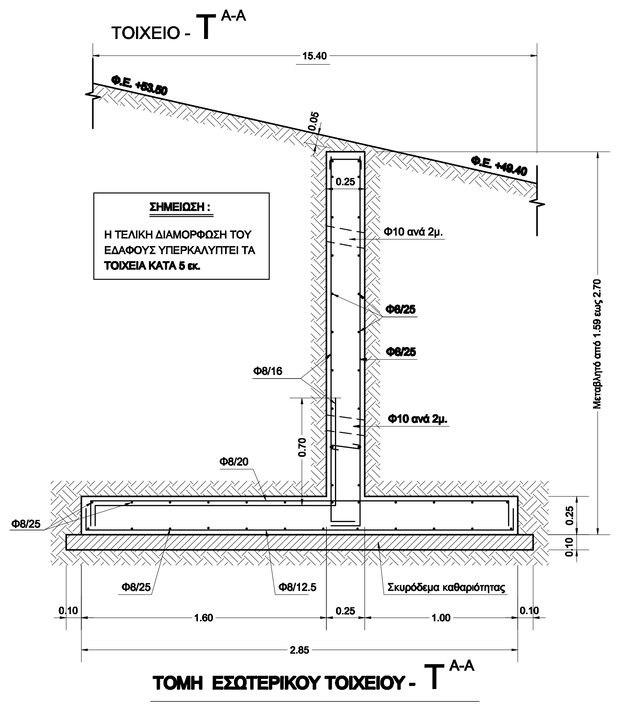

39070-8	Κτίριο Ελέγχου
39070-7	Λεπτομέρειες - Τομές Δρόμου πρόσβασης
39070-6	Λεπτομέρειες - Τομές
39070-4	Ξυλότυποι Τοιχείων Περίφραξης - Όψη Β
39070-3	Ξυλότυποι Τοιχείων Περίφραξης - Όψη Α
39070-2	Μηκοτομές Τοιχείων Περίφραξης
39070-1	Γενική Διάταξη
ΑΡΙΘΜΟΣ	ΤΙΤΛΟΣ
	ΣΧΕΤΙΚΑ ΣΧΕΔΙΑ

ΑΙΑ	ΣΧΕΔΙΑΣΘΗΚΕ	ΜΕΛΕΤΗΘΗΚΕ	ΕΛΕΓΧΘΗΚΕ	ΕΓΚΡΙΘΗΚΕ	ΗΜΕΡ.

Α Ν Α Θ Ε Ω Ρ Η Σ Ε Ι Σ

ΤΕΡΜΑΤΙΚΟ ΚΑΛΩΔΙΩΝ 150kV ΠΟΛΥΠΟΤΑΜΟΥ ΕΥΒΟΙΑΣ

ΞΥΛΟΤΥΠΟΙ ΤΟΙΧΕΙΩΝ ΠΕΡΙΦΡΑΞΗΣ - ΟΨΗ Γ & Δ
ΞΥΛΟΤΥΠΟΣ ΕΣΩΤΕΡΙΚΟΥ ΤΟΙΧΕΙΟΥ

ΣΧΕΔΙΑΣΘΗΚΕ	ΜΕΛΕΤΗΘΗΚΕ	ΕΛΕΓΧΘΗΚΕ	ΕΓΚΡΙΘΗΚΕ	ΗΜΕΡΟΜΗΝΙΑ
Ε. ΚΑΓΕΛΗ	Ι. ΒΡΕΤΤΑΝΟΣ	Γ. ΤΣΟΡΒΑ	Ν. ΣΟΦΑΤΖΗΣ	21-11-2012

Α.Δ.Μ.Η.Ε. ΔΙΕΥΘΥΝΣΗ ΝΕΩΝ ΕΡΓΩΝ ΜΕΤΑΦΟΡΑΣ
ΤΟΜΕΑΣ ΕΡΓΩΝ ΠΟΛ. ΜΗΧ. Υ/Σ Κ.Υ.Τ.

ΚΛΙΜΑΚΑ 1 : 20

39070-5