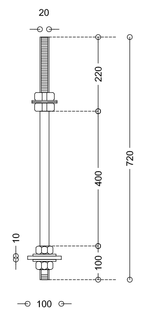

⑩ 4x3x3 M20 L=0.72m
ST52 Η ΠΑΡΟΜΟΙΑ ΚΑΤΗΓΟΡΙΑ

ΑΓΚΥΡΙΟ Μ20
ΚΛ. 1:10

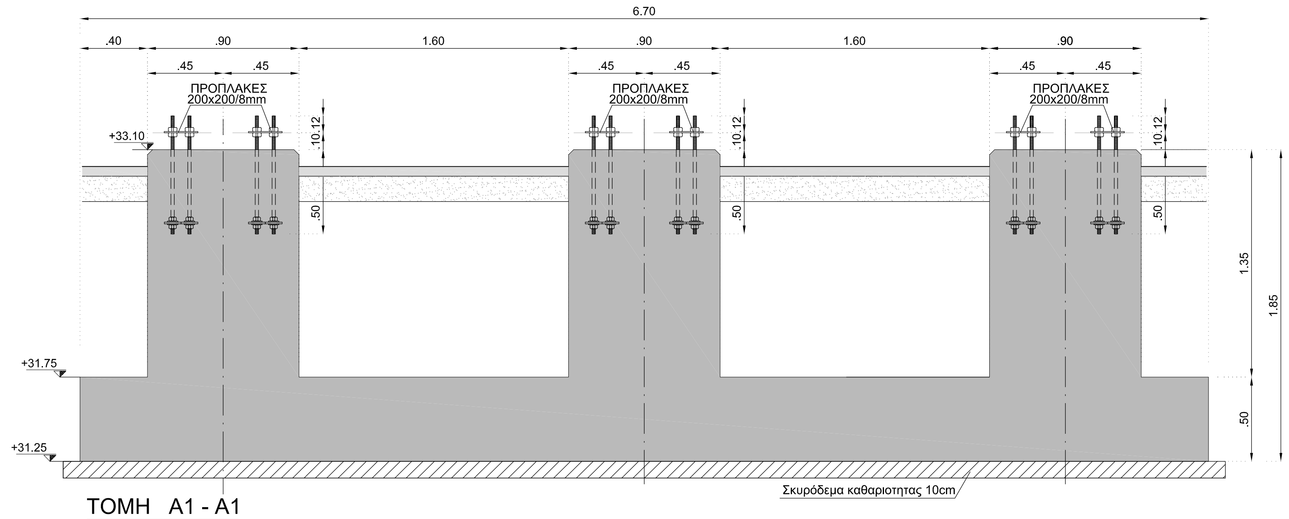

ΤΟΜΗ Α1 - Α1
ΚΛ. 1:20

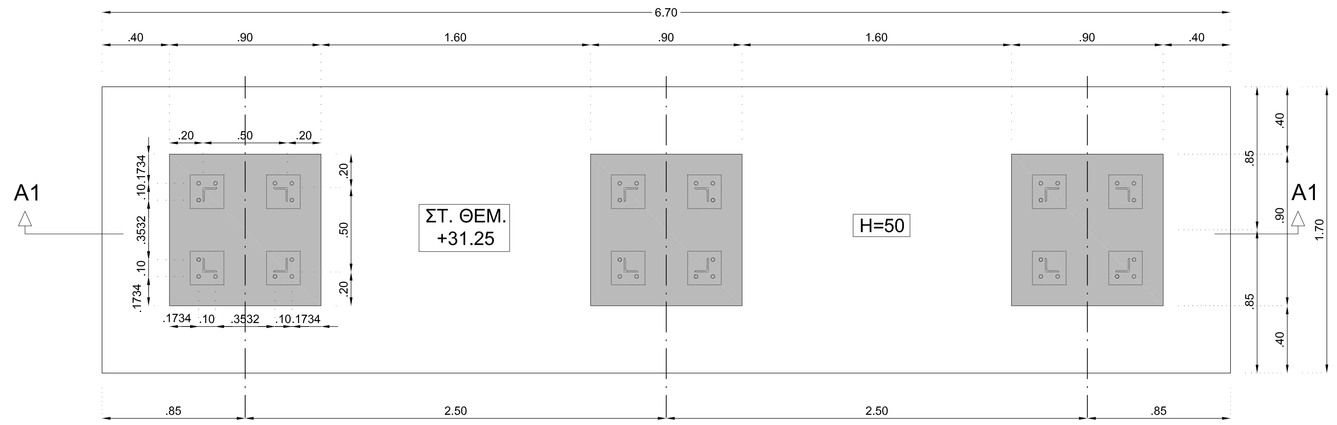

ΞΥΛΟΤΥΠΟΣ ΒΑΣΗΣ ΑΚΡΟΚΙΒΩΤΙΩΝ 150KV & ΑΛΕΞΙΚΕΡΑΥΝΩΝ 150KV (ΤΥΠΟΣ Α)
ΚΛ. 1:20

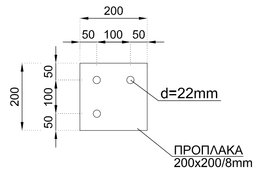

ΛΕΠΤΟΜΕΡΕΙΑ ΠΡΟΠΛΑΚΑΣ
ΚΛ. 1:10

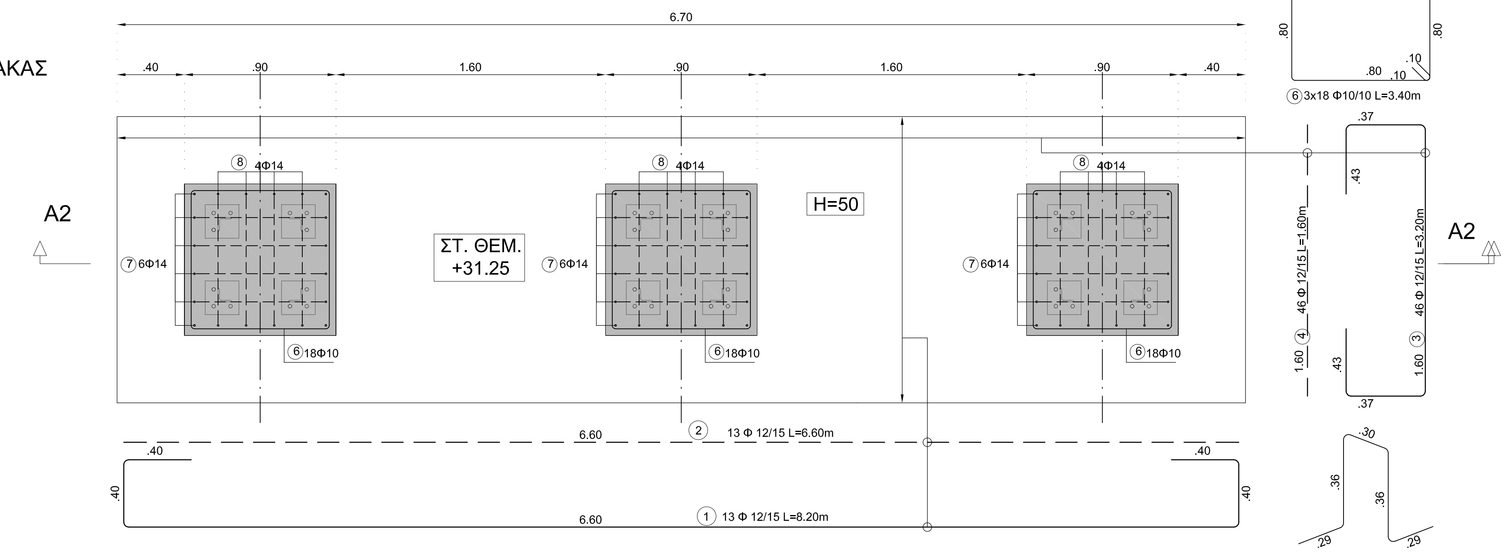

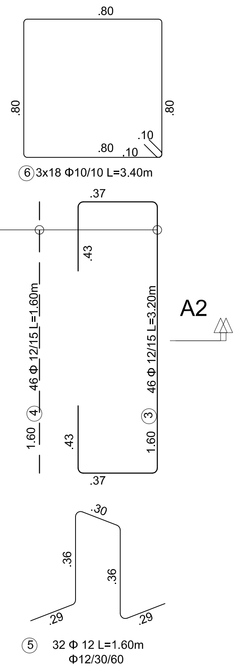

ΟΠΛΙΣΜΟΙ ΒΑΣΗΣ ΑΚΡΟΚΙΒΩΤΙΩΝ 150KV & ΑΛΕΞΙΚΕΡΑΥΝΩΝ 150KV (ΤΥΠΟΣ Α)
ΚΛ. 1:20

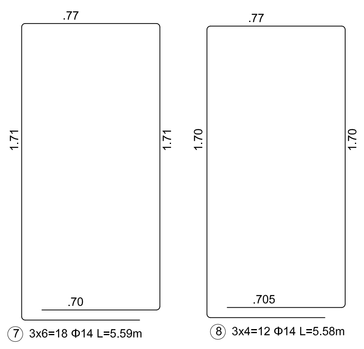

⑦ 3x6=18 Φ14 L=5.59m
⑧ 3x4=12 Φ14 L=5.58m

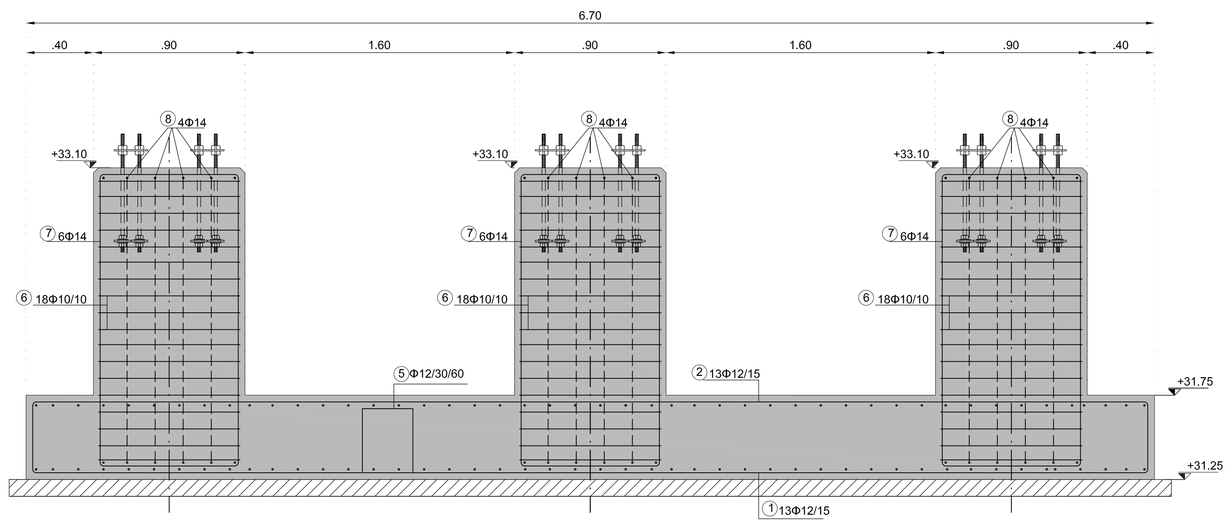

ΤΟΜΗ Α2-Α2
ΚΛ. 1:20

ΥΠΟΜΝΗΜΑ

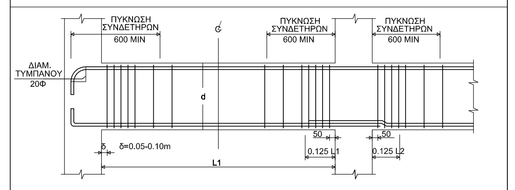

ΑΓΚΥΡΩΣΕΙΣ C20/25 - B500C

Άνω Σίδερα - Κακή Περιοχή

$L_r = \frac{\Phi}{4} \cdot \frac{f_{yd}}{f_{bd}} = \frac{\Phi}{4} \cdot \frac{500}{1.15} / 2.3^{0.7} = 67.50^{*}\Phi$

$L_{r,actual} = \alpha^{*} L_r \cdot \frac{A_{s,cal}}{A_{s,pr}} = 1.00^{*}67.50^{*}\Phi^{*}1 = 67.50^{*}\Phi$

$\alpha = 1.00^{(1)}$

(1), ΤΑΣΗ ΣΥΝΑΦΕΙΑΣ ΣΥΝΤΕΛΕΣΤΗΣ ΕΓΚΑΡΣΙΑΣ ΠΙΕΣΗΣ ΚΕΚΔΣ 2000, ΠΑΡ. 17.6.1
(2), ΤΑΣΗ ΣΥΝΑΦΕΙΑΣ ΣΥΝΤΕΛΕΣΤΗΣ ΕΓΚΑΡΣΙΑΣ ΠΛΕΥΡΩΣΗΣ ΚΕΚΔΣ 2000, ΠΑΡ. 17.6.3 - Σχήμα 17.3

Κάτω Σίδερα - Καλή Περιοχή

$L_r = \frac{\Phi}{4} \cdot \frac{f_{yd}}{f_{bd}} = \frac{\Phi}{4} \cdot \frac{500}{1.15} / 2.3 = 47.26^{*}\Phi$

$L_{r,actual} = \alpha^{*} L_r \cdot \frac{A_{s,cal}}{A_{s,pr}} = 1.00^{*}47.26^{*}\Phi^{*}1 = 47.26^{*}\Phi$

$\alpha = 1.00^{(1)}$

(1), ΤΑΣΗ ΣΥΝΑΦΕΙΑΣ ΣΥΝΤΕΛΕΣΤΗΣ ΕΓΚΑΡΣΙΑΣ ΠΙΕΣΗΣ ΚΕΚΔΣ 2000, ΠΑΡ. 17.6.1
(2), ΤΑΣΗ ΣΥΝΑΦΕΙΑΣ ΣΥΝΤΕΛΕΣΤΗΣ ΕΓΚΑΡΣΙΑΣ ΠΛΕΥΡΩΣΗΣ ΚΕΚΔΣ 2000, ΠΑΡ. 17.6.3 - Σχήμα 17.3

Άνω Σίδερα - Κακή Περιοχή

$L_{r2} = X + 11\Phi$
$L_{bnet} = 10.25\Phi + 16.49\Phi + X \Rightarrow 67.50\Phi = 10.25\Phi + 16.49\Phi + X \Rightarrow$
$bnet = 1X = 40.76\Phi$
$L_{r2} = 40.76\Phi + 11\Phi = 51.76\Phi$

Κάτω Σίδερα - Καλή Περιοχή

$L'_{r2} = X + 11\Phi$
$L_{bnet} = 10.25\Phi + 16.49\Phi + X \Rightarrow 47.26\Phi = 10.25\Phi + 16.49\Phi + X \Rightarrow$
$X = 20.52\Phi$
$L'_{r2} = 20.52\Phi + 11\Phi = 31.52\Phi$

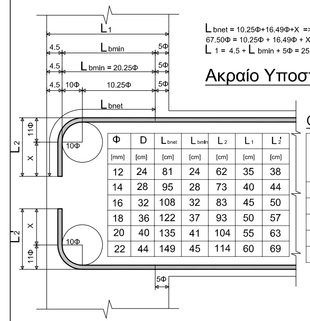

$L_{bnet} = 10.25\Phi + 16.49\Phi + X \Rightarrow$
$67.50\Phi = 10.25\Phi + 16.49\Phi + X \Rightarrow X = 40.76\Phi$
$L_1 = 4.5 + L_{bnin} + 5\Phi = 25.25\Phi + 4.5$

Ακραίο Υποστύλωμα

Ονομαστικές επικαλύψεις οπλισμών

Δομικό Στοιχείο	Κατηγορία περιβάλλοντος 1	2	3	4
	[mm]	[mm]	[mm]	[mm]
Πλάκα	20	25	30	30-45
Δοκοί	25	30	35	35-50
Υποστυλώματα	25	30	35	35-50
Θεμέλια	40-80	40-80	40-80	40-80

$C_{nom} = C_{min} + 5_{mm}$

Φ [mm]	D [mm]	L_{bnet} [cm]	L_{bnin} [cm]	L_2 [cm]	L_1 [cm]	L'_2 [cm]
12	24	81	24	62	35	38
14	28	95	28	73	40	44
16	32	108	32	83	45	50
18	36	122	37	93	50	57
20	40	135	41	104	55	63
22	44	149	45	114	60	69

ΠΑΡΑΔΟΧΕΣ

1. ΥΛΙΚΑ

ΣΚΥΡΟΔΕΜΑ ΦΕΡΟΝΤΟΣ ΟΡΓΑΝΙΣΜΟΥ	C20/25
ΣΚΥΡΟΔΕΜΑ ΔΑΠΕΔΩΝ ΣΕ ΕΠΙΧΩΜΑ	C20/25
ΣΚΥΡΟΔΕΜΑ ΚΑΘΑΡΙΟΤΗΤΑΣ	C12/15
ΧΑΛΥΒΑΣ ΚΥΡΙΩΝ ΟΠΛΙΣΜΩΝ	B500c
ΧΑΛΥΒΑΣ ΒΗΘΗΤΙΚΩΝ ΟΠΛΙΣΜΩΝ	B500c
ΔΟΜΙΚΟΣ ΧΑΛΥΒΑΣ	S235, S355

2. ΕΙΔΙΚΑ ΒΑΡΗ

ΟΠΛΙΣΜΕΝΟ ΣΚΥΡΟΔΕΜΑ	25.00 KN/M^3
ΔΟΜΙΚΟΣ ΧΑΛΥΒΑΣ	78.50 KN/m^3
ΙΔΙΟ ΒΑΡΟΣ ΓΑΙΩΝ	20 KN/m^3

3. ΜΟΝΙΜΑ ΦΟΡΤΙΑ

ΔΡΟΜΙΚΕΣ ΟΠΤΟΠΛΙΝΘΟΔΟΜΕΣ	2.10 KN/M^2
ΜΠΑΤΙΚΕΣ ΟΠΤΟΠΛΙΝΘΟΔΟΜΕΣ	3.60 KN/M^2
ΕΠΙΚΑΛΥΨΕΙΣ ΔΑΠΕΔΩΝ	2.50 KN/M^2
ΦΟΡΤΙΑ ΔΩΜΑΤΩΝ	3.50 KN/M^2
ΦΟΡΤΙΑ ΕΞΟΠΛΙΣΜΟΥ /ΓΕΡΑΝΟΓΕΦΥΡΑΣ	ΣΥΜΦΩΝΑ ΜΕ ΚΑΤΑΣΚΕΥΑΣΤΗ

4. ΩΦΕΛΙΜΑ ΦΟΡΤΙΑ

ΦΟΡΤΙΑ ΔΑΠΕΔΩΝ	2.00 KN/M^2
ΦΟΡΤΙΑ ΔΩΜΑΤΟΣ	2.50 KN/M^2
ΦΟΡΤΙΑ ΔΑΠΕΔΩΝ ΧΩΡΟΥ GIS	5.00 KN/M^2

5. ΣΤΟΙΧΕΙΑ ΕΔΑΦΟΥΣ

ΤΑΣΗ ΕΔΑΦΟΥΣ	σ. επ. = 200 KPa
ΔΕΙΚΤΗΣ ΕΔΑΦΟΥΣ	K_0= 20000 KN/M^3
ΕΣΩΤΕΡΙΚΗ ΓΩΝΙΑ ΤΡΙΒΗΣ ΕΠΙΧΩΜΑΤΟΣ	φ=35°
ΕΣΩΤΕΡΙΚΗ ΓΩΝΙΑ ΤΡΙΒΗΣ ΕΔΑΦΟΥΣ ΘΕΜΕΛΙΩΣΗΣ	φ=32°

6. ΣΕΙΣΜΙΚΑ ΔΕΔΟΜΕΝΑ

ΖΩΝΗ ΣΕΙΣΜΙΚΗΣ ΕΠΙΚΙΝΔΥΝΟΤΗΤΑΣ	I (α=0.16)
ΚΑΤΗΓΟΡΙΑ ΕΔΑΦΟΥΣ	B (T1=0,15 , T2=0,60)
ΚΑΤΗΓΟΡΙΑ ΣΠΟΥΔΑΙΟΤΗΤΟΣ	ΣΣ γ_I=1.00
ΣΥΝΤΕΛΕΣΤΗΣ ΣΕΙΣΜΙΚΗΣ ΣΥΜΠΕΡΙΦΟΡΑΣ	q=1.50
ΣΥΝΤΕΛΕΣΤΗΣ ΘΕΜΕΛΙΩΣΗΣ	Θ=1.00
ΣΥΝΤΕΛΕΣΤΗΣ ΚΡΙΣΙΜΗΣ ΑΠΟΣΒΕΣΗΣ	ξ=5%

7. ΣΥΝΘΗΚΕΣ ΠΕΡΙΒΑΛΛΟΝΤΟΣ ΕΠΙΚΑΛΥΨΕΙΣ ΟΠΛΙΣΜΩΝ

ΚΑΤΗΓΟΡΙΑ ΠΕΡΙΒΑΛΛΟΝΤΟΣ	3
ΕΠΙΚΑΛΥΨΕΙΣ ΟΠΛΙΣΜΩΝ ΠΛΑΚΩΝ	c=30 mm
ΕΠΙΚΑΛΥΨΕΙΣ ΟΠΛΙΣΜΩΝ ΔΟΚΩΝ	c=35 mm
ΕΠΙΚΑΛΥΨΕΙΣ ΟΠΛΙΣΜΩΝ ΣΤΥΛΩΝ	c=35 mm
ΕΠΙΚΑΛΥΨΕΙΣ ΟΠΛΙΣΜΩΝ ΘΕΜΕΛΙΩΣΗΣ	c=50 mm

ΣΗΜΕΙΩΣΗ
Για την εξασφάλιση συγκεκριμένων αποστάσεων μεταξύ των προπλακών ειναι δυνατόν να χρησιμοποιηθούν μεταλλικά μέλη τα οποία και θα βιδώνονται στις πρόπλακες (ενδεικτικά L30/30/3)

Α/Α	ΣΧΕΔΙΑΣΘΗΚΕ	ΜΕΛΕΤΗΘΗΚΕ	ΕΛΕΓΧΘΗΚΕ	ΕΓΚΡΙΘΗΚΕ	ΗΜΕΡ.

Α Ν Α Θ Ε Ω Ρ Η Σ Ε Ι Σ

ΒΑΣΗ ΤΥΠΟΥ "Τ-Α"
ΒΑΣΗ ΑΚΡΟΚΙΒΩΤΙΩΝ & ΑΛΕΞΙΚΕΡΑΥΝΩΝ 150kV

ΣΧΕΔΙΑΣΘΗΚΕ	ΜΕΛΕΤΗΘΗΚΕ	ΕΛΕΓΧΘΗΚΕ	Ε Γ Κ Ρ Ι Θ Η Κ Ε	ΗΜΕΡΟΜΗΝΙΑ
	Μ.ΘΥΜΒΑΝΙΔΟΥ		Γ.ΤΣΟΡΒΑ	31-10-2018
Α.Δ.Μ.Η.Ε.	ΔΙΕΥΘΥΝΣΗ ΝΕΩΝ ΕΡΓΩΝ ΜΕΤΑΦΟΡΑΣ ΤΟΜΕΑΣ ΕΡΓΩΝ ΠΟΛ. ΜΗΧ. Υ/Σ Κ.Υ.Τ.			ΚΛΙΜΑΚΑ 1 : 20
				ΜΥΚ-15