ΥΠΟΜΝΗΜΑ

———	ΣΩΛΗΝΑΣ ΠΥΡΟΣΒΕΣΗΣ
—▷	ΑΚΡΟΦΥΣΙΟ (NOZZLE) ΚΑΤΑΙΟΝΙΣΜΟΥ
———	ΣΩΛΗΝΑΣ ΠΕΠΙΣΜΕΝΟΥ ΑΕΡΑ
—⋈	ΚΕΦΑΛΗ (SPRINKLER) ΠΕΠΙΣΜΕΝΟΥ ΑΕΡΑ
⊶⟵	ΑΛΛΑΓΗ ΣΤΑΘΜΗΣ
○	ΣΤΗΛΗ

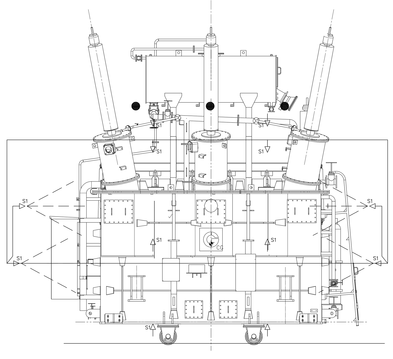

ΟΨΗ Α

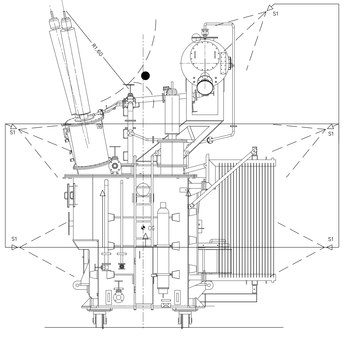

ΟΨΗ Β

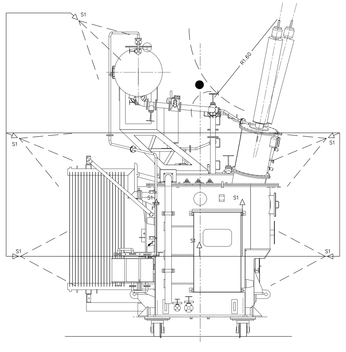

ΟΨΗ Γ

'' ΤΥΠΟΙ ΣΤΗΡΙΓΜΑΤΩΝ ''

ΤΥΠΟΣ Α

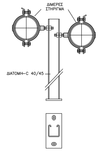

ΤΥΠΟΣ Β

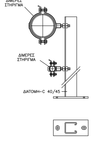

ΤΥΠΟΣ C

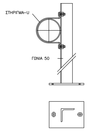

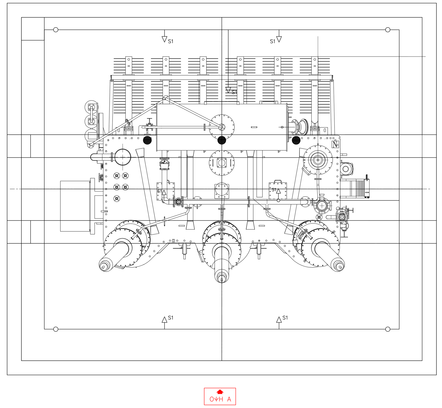

ΟΨΗ Α
ΔΜΦΙ ΒΡΟΧΟΣ

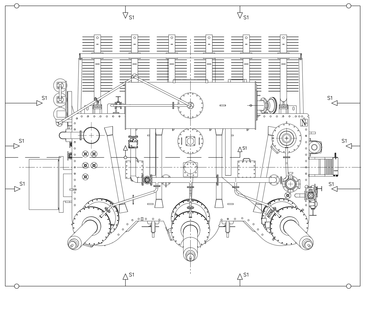

ΟΨΗ Α
ΚΑΤΩ ΒΡΟΧΟΣ

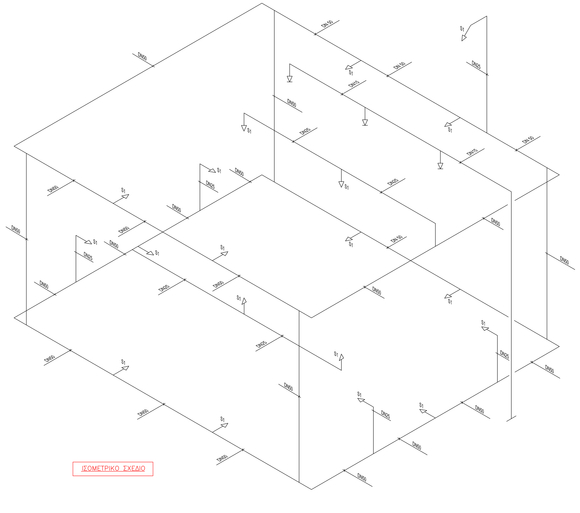

ΙΣΟΜΕΤΡΙΚΟ ΣΧΕΔΙΟ

1) ΟΙ ΘΕΣΕΙΣ ΤΩΝ ΣΩΛΗΝΩΣΕΩΝ (ΠΥΡΟΣΒΕΣΗΣ ΚΑΙ ΠΕΠΙΣΜΕΝΟΥ ΑΕΡΑ) ΕΙΝΑΙ ΕΝΔΕΙΚΤΙΚΕΣ

2) ΘΑ ΤΗΡΗΘΟΥΝ ΟΙ ΠΡΟΒΛΕΠΟΜΕΝΕΣ ΑΠΟ ΤΟ ΝΕΡΑ-15 ΑΠΟΣΤΑΣΕΙΣ ΤΩΝ ΔΙΚΤΥΩΝ ΣΩΛΗΝΩΣΕΩΝ ΑΠΟ ΤΑ ΠΡΟΣΤΑΤΕΥΟΜΕΝΑ ΣΤΟΙΧΕΙΑ (ΑΝΑΛΟΓΑ ΜΕ ΤΗΝ ΤΑΞΗ ΑΣΤΟΡΓΙΑΣ ΠΥΡ)

ΑΔΙ	ΠΕΡΙΓΡΑΦΗ	ΣΧΕΔΙΑΣ.	ΜΕΛΕΤΗΘ.	ΕΛΕΓΧ.	ΕΓΚΡΙΘ.	ΗΜΕΡΟΜ.
1.	ΕΠΕΚΤΑΣΗ 1ου					

ANAUEVRHSEIS

ΑΥΤΕΠΑΓΩΓΗ 150KV
ΣΥΣΤΗΜΑ ΚΑΤΑΣΒΕΣΗΣ ΜΕ ΝΕΡΟ

ΣΧΕΔΙΑΣΤΗΣ	ΜΕΛΕΤΗΤΗΣ	ΕΛΕΓΚΤΗΣ	ΕΓΚΡΙΤΗΣ	ΗΜΕΡΟΜΗΝΙΑ
	Π.ΜΠΑΓΟΚΙΣ	Α.ΓΚΙΚΑ	Μ.ΜΑΡΤΙΝΗ	18/10/2018

ΑΔΜΗΕ

ΔΙΕΥΘΥΝΣΗ
ΝΕΩΝ ΕΡΓΩΝ ΜΕΤΑΦΟΡΑΣ
ΤΟΜΕΑΣ ΜΕΛΕΤΩΝ ΥΣ-ΚΥΤ

ΚΛΙΜΑΚΑ 1:250

FF11004/100