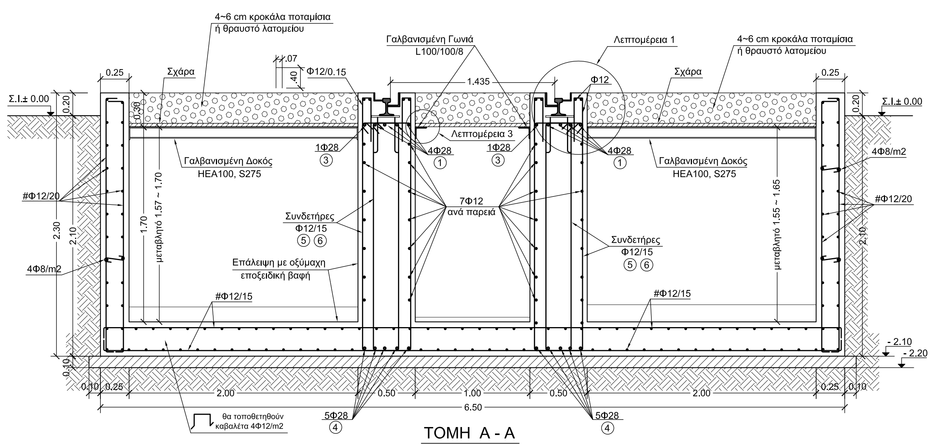

ΤΟΜΗ Α - Α

Κλίμακα 1:25

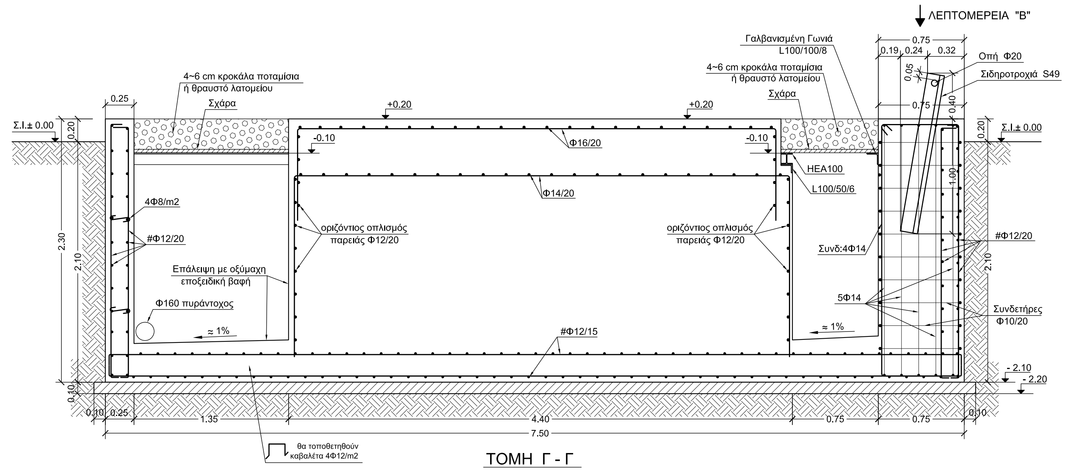

ΤΟΜΗ Γ - Γ

Κλίμακα 1:25

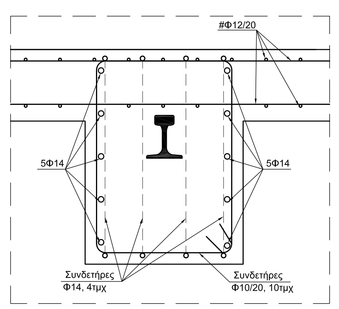

ΛΕΠΤΟΜΕΡΕΙΑ "Β"

Κλίμακα 1:10

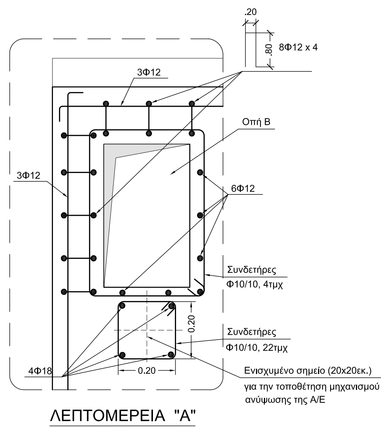

ΛΕΠΤΟΜΕΡΕΙΑ "Α"

Κλίμακα 1:10

ΠΑΡΑΔΟΧΕΣ

1. Υλικά

Σκυρόδεμα βάσης	C 20/25
Σκυρόδεμα καθαριότητας	C 12/15
Χάλυβας κυρίων οπλισμών:	B500C

2. Ειδικά Βάρη

Οπλισμένου Σκυροδέματος 25.00 kN/M^3

3. Σεισμικές Επιβαρύνσεις

Ζώνη Σεισμικής Επικινδυνότητας	III	a=0.36
Συντελεστής Σπουδαιότητας	Σ4	γI=1.30
Συντελεστής Σεισμ. Συμπεριφοράς		q=3.50
Συντελεστής Θεμελίωσης		Φ=1.00
Συντελεστής κρίσιμης απόσβεσης		ξ=5%

4. Στοιχεία Εδάφους

5. Επικαλύψεις προστασίας οπλισμού

τουλάχιστον 50mm παντού

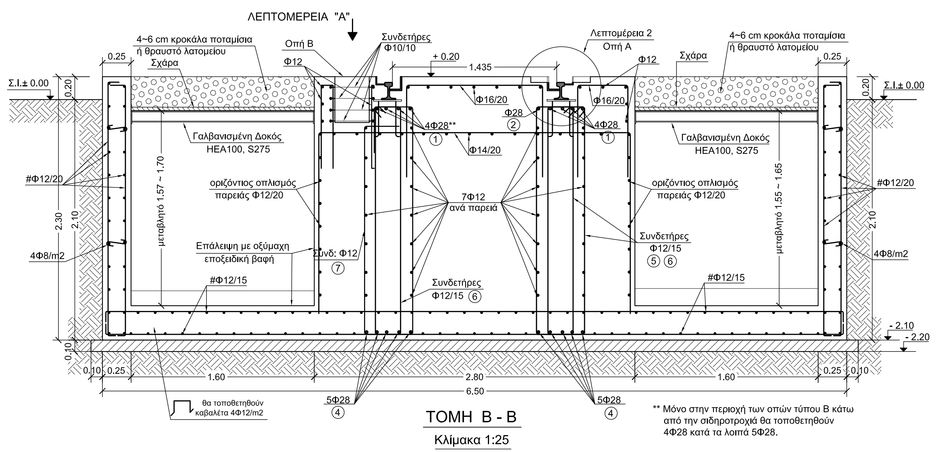

ΤΟΜΗ Β - Β

Κλίμακα 1:25

** Μόνο στην περιοχή των οπών τύπου Β κάτω από την σιδηροτροχιά θα τοποθετηθούν 4Φ28 κατά τα λοιπά 5Φ28.

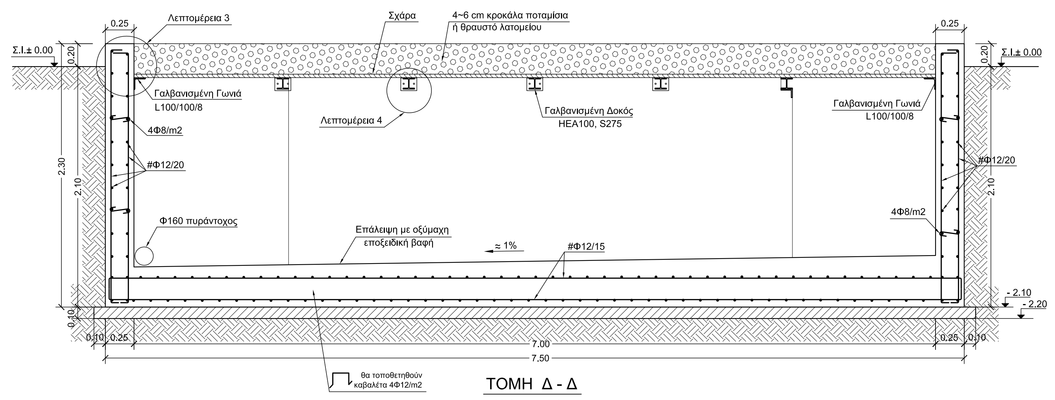

ΤΟΜΗ Δ - Δ

Κλίμακα 1:25

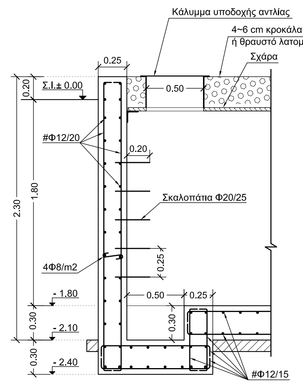

ΤΟΜΗ Ε - Ε

Κλίμακα 1:25

"ΝΑ ΓΙΝΕΙ ΣΥΓΚΟΛΛΗΣΗ ΠΕΡΙΜΕΤΡΙΚΑ ΤΗΣ ΜΕΤΑΛΛΙΚΗΣ ΔΙΑΤΟΜΗΣ (ΠΕΡΑΝ ΤΩΝ ΣΥΓΚΟΛΛΗΣΕΩΝ ΠΟΥ ΦΑΙΝΟΝΤΑΙ ΣΤΟ ΣΧΕΔΙΟ) ΓΙΑ ΛΟΓΟΥΣ ΠΡΟΣΤΑΣΙΑΣ ΕΝΑΝΤΙ ΥΓΡΑΣΙΑΣ"

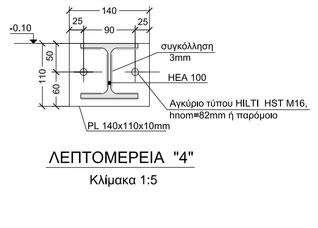

ΛΕΠΤΟΜΕΡΕΙΑ "4"

Κλίμακα 1:5

Οι σιδηροτροχιές τύπου S49 θα κολληθούν στις σιδερένιες πλάκες με συνεχή κόλληση πάχους 10χλστ. Η κόλληση θα έχει μήκος 2x250χλστ. σε κάθε πλάκα.

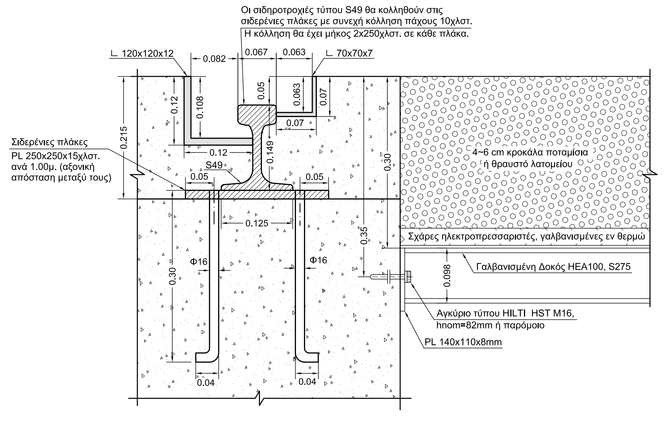

ΛΕΠΤΟΜΕΡΕΙΑ "1"

Κλίμακα 1:5

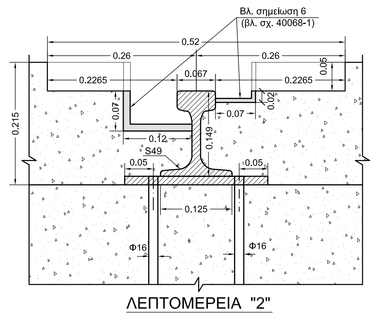

ΛΕΠΤΟΜΕΡΕΙΑ "2"

Κλίμακα 1:5

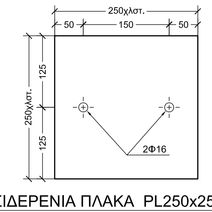

ΣΙΔΕΡΕΝΙΑ ΠΛΑΚΑ PL250x250x15

Κλίμακα 1:5

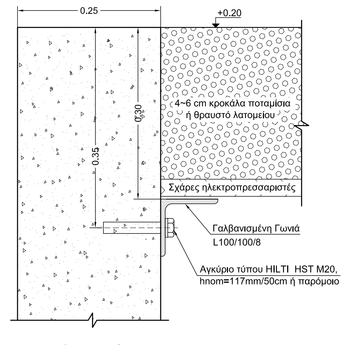

ΛΕΠΤΟΜΕΡΕΙΑ "3"

Κλίμακα 1:5

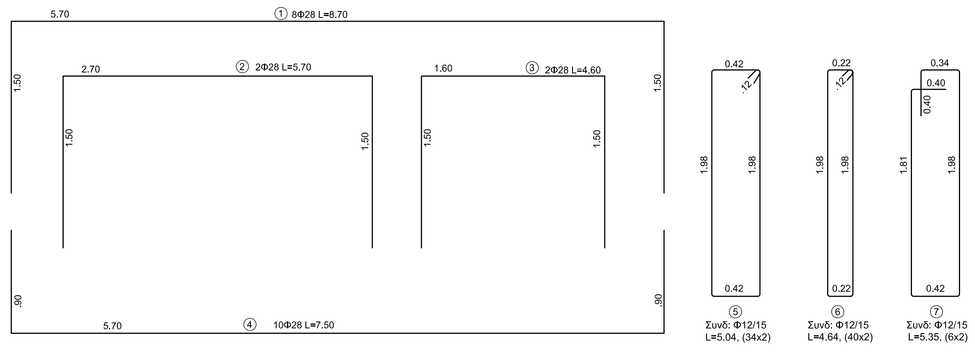

ΑΝΑΠΤΥΓΜΑΤΑ ΟΠΛΙΣΜΟΥ ΚΕΝΤΡΙΚΩΝ ΔΟΚΩΝ

40068-1	ΒΑΣΗ ΤΥΠΟΥ "U6", ΚΑΤΟΨΕΙΣ
ΑΡΙΘΜΟΣ	ΤΙΤΛΟΣ
ΣΧΕΤΙΚΑ ΣΧΕΔΙΑ	

Α/Α	ΣΧΕΔΙΑΣΘΗΚΕ	ΜΕΛΕΤΗΘΗΚΕ	ΕΛΕΓΧΘΗΚΕ	ΕΓΚΡΙΘΗΚΕ	ΗΜΕΡ.
ΑΝΑΘΕΩΡΗΣΕΙΣ					

ΒΑΣΗ ΤΥΠΟΥ "U6"

A/E Crompton Greaves 16MVar & 9MVar

(Σύμβαση 4087121)

ΤΟΜΕΣ - ΛΕΠΤΟΜΕΡΕΙΕΣ

ΣΧΕΔΙΑΣΘΗΚΕ	ΜΕΛΕΤΗΘΗΚΕ	ΕΛΕΓΧΘΗΚΕ	ΕΓΚΡΙΘΗΚΕ	ΗΜΕΡΟΜΗΝΙΑ
Μ.ΦΥΜΙΑΝΔΟΥ	Μ.ΦΥΜΙΑΝΔΟΥ		Γ.ΤΣΟΡΒΑ	12-09-2018

Α.Δ.Μ.Η.Ε. ΔΙΕΥΘΥΝΣΗ ΝΕΩΝ ΕΡΓΩΝ ΜΕΤΑΦΟΡΑΣ

ΤΟΜΕΑΣ ΕΡΓΩΝ ΠΟΛ. ΜΗΧ. Υ/Σ Κ.Υ.Τ.

ΚΛΙΜΑΚΑ 1 : 25

40068-2