## ΤΥΠΙΚΗ ΔΙΑΤΟΜΗ ΚΑΝΑΛΙΟΥ ΚΑΛΩΔΙΩΝ ΤΥΠΟΥ III κλ.1:10

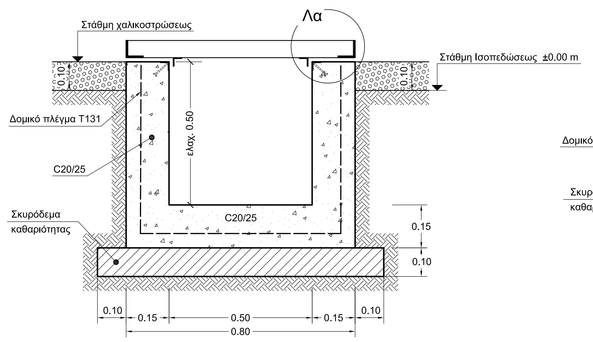


## ΚΑΝΑΛΙ ΤΥΠΟΥ II κλ. 1:10

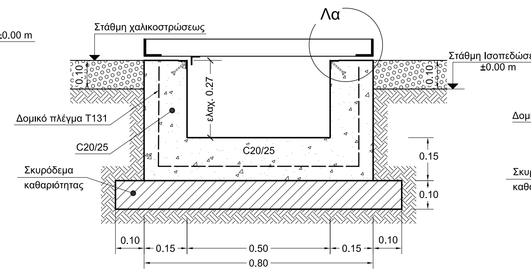


## ΚΑΝΑΛΙ ΤΥΠΟΥ I κλ. 1:10

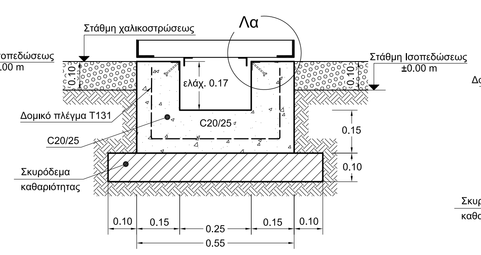


## ΔΙΠΛΟ ΚΑΝΑΛΙ ΑΠΟ ΔΥΟ ΚΑΝΑΛΙΑ ΤΥΠΟΥ III κλ. 1:10

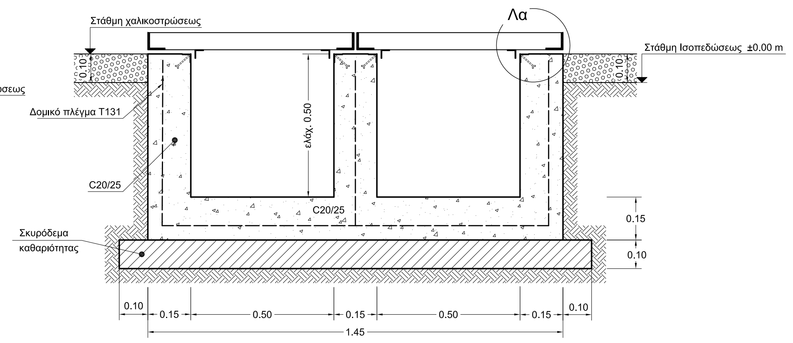


### ΣΗΜΕΙΩΣΕΙΣ

1. Σκυρόδεμα C20/25
2. Οπλισμός S500s ή Δομικό Πλέγμα
3. Ελάχιστη απόσταση οπλισμού από την άκρη του σκυροδέματος 2εκ.
4. Οι σχετοί καλυμμένων θα χρησιμοποιηθούν για καλώδια, συμπίεσης πεπιεσμένου αέρα και για την αποστράγγιση των αμβρίων. Η στάθμη του πυθμένα των σχετών αποστραγγίσεως, εξαρτάται από τις κλίσεις των αγωγών αποστραγγίσεως που φαίνονται στο σχέδιο της γενικής διατάξεως.
5. Σε περίπτωση που οι σχετοί καλωδίων συγκατοίκουν γωνιά ή καμπύλη θα γίνει κατάλληλη προσαρμογή και στο σχήμα των πλακών επικαλύψεως (ειδικά τεμάχια πλακών).
6. Κάθε 15 μ. θα κατασκευαστούν αρμοί διαστολής 1 εκ.
7. Επίσης εκεραία αρμοί διαστολής θα κατασκευαστούν στις διασταυρώσεις των σχετών καλωδίων (σχήμα "Τ") και σε κάθε διασταύρωση με δρόμο ή τάφρο αποστραγγίσεως.
   Οι αρμοί στον πυθμένα των σχετών καλωδίων θα γεμίσουν με ασφαλτικό υλικό.
8. Η επίχωση γύρω από τους σχετούς καλωδίων πρέπει να γίνει με κατάλληλα υλικά και να συμπιεστεί καλά σε στρώσεις με πάχος μικρότερο από 30 εκ..

## ΠΛΑΚΑ ΕΠΙΚΑΛΥΨΕΩΣ ΚΑΝΑΛΙΟΥ ΤΥΠΟΥ IIs, IIIs κλ. 1:10

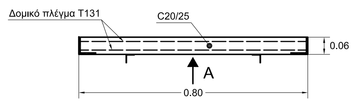


## ΟΨΗ A κλ. 1:10

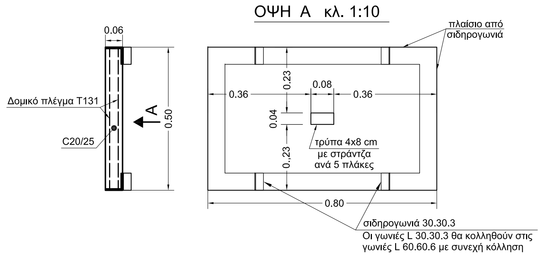


## ΛΕΠΤΟΜΕΡΕΙΑ α κλ. 1:5

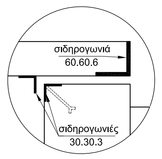


## ΠΛΑΚΑ ΕΠΙΚΑΛΥΨΕΩΣ ΚΑΝΑΛΙΟΥ ΤΥΠΟΥ Is κλ. 1:10

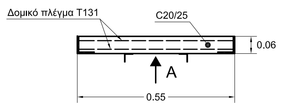


## ΟΨΗ A κλ. 1:10

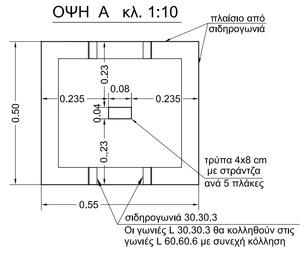


## ΠΛΑΚΑ ΕΠΙΚΑΛΥΨΕΩΣ ΔΙΠΛΟΥ ΚΑΝΑΛΙΟΥ ΑΠΟ ΔΥΟ ΚΑΝΑΛΙΑ ΤΥΠΟΥ III κλ. 1:10

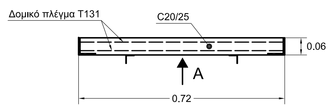


## ΟΨΗ A κλ. 1:10

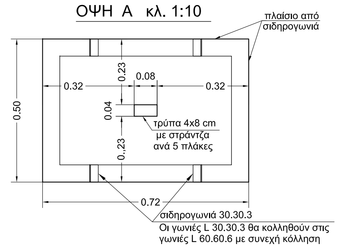


## ΤΥΠΙΚΗ ΔΙΑΤΟΜΗ ΕΣΩΤΕΡΙΚΩΝ ΔΡΟΜΩΝ κλ. 1: 20

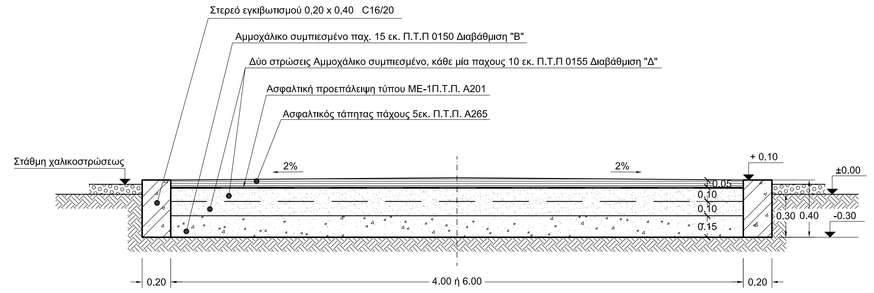


## ΚΑΤΟΨΗ ΕΝΩΣΕΩΣ ΚΑΝΑΛΙΩΝ ΚΑΛΩΔΙΩΝ κλ. 1:10
## ΚΑΘΕΤΟΥ ΣΥΜΒΟΛΗΣ (Χωρίς πλάκες επικαλύψεως)

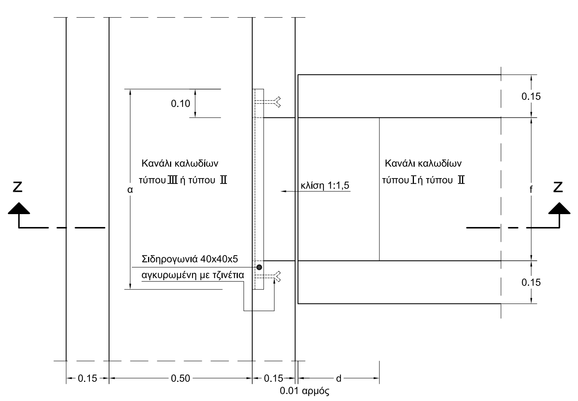


## ΚΑΤΟΨΗ ΤΥΠΙΚΗΣ ΔΙΑΤΟΜΗΣ ΚΑΝΑΛΙΟΥ ΚΑΛΩΔΙΩΝ κλ. 1:10
## Σε διασταύρωση με τάφρο αποστραγγίσεως (Χωρίς πλάκες επικαλύψεως)

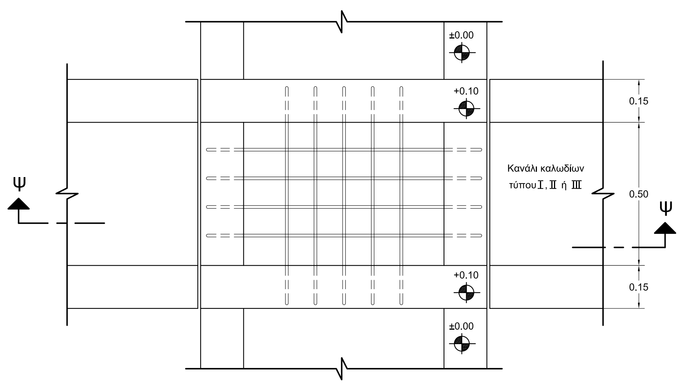


## ΔΙΠΛΟ ΚΑΝΑΛΙ ΑΠΟ ΚΑΝΑΛΙΑ ΤΥΠΟΥ III ΚΑΙ II κλ. 1:10

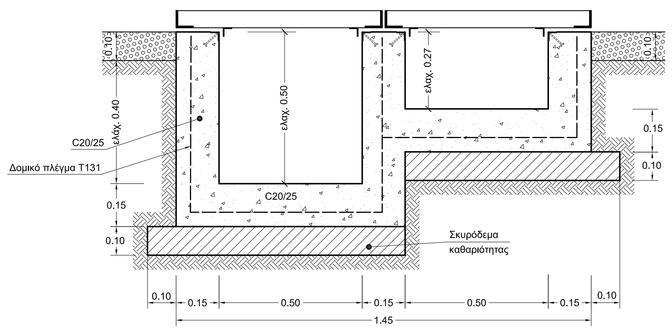


## ΤΟΜΗ z-z κλ. 1:10

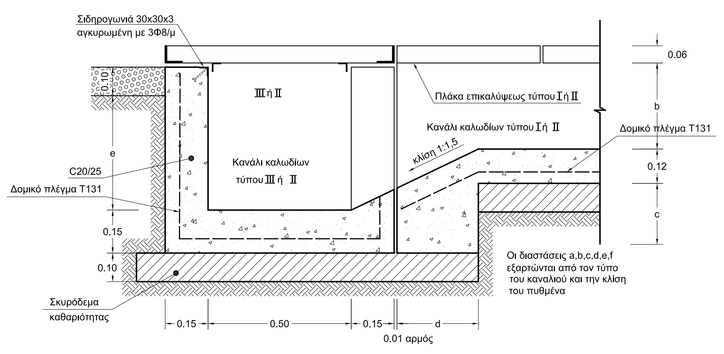


## ΤΥΠΙΚΗ ΔΙΑΤΟΜΗ ΚΑΝΑΛΙΟΥ ΚΑΛΩΔΙΩΝ ΣΕ ΔΙΑΣΤΑΥΡΩΣΗ ΜΕ ΤΑΦΡΟ ΑΠΟΣΤΡΑΓΓΙΣΕΩΣ
## ΤΟΜΗ ψ-ψ κλ. 1:10

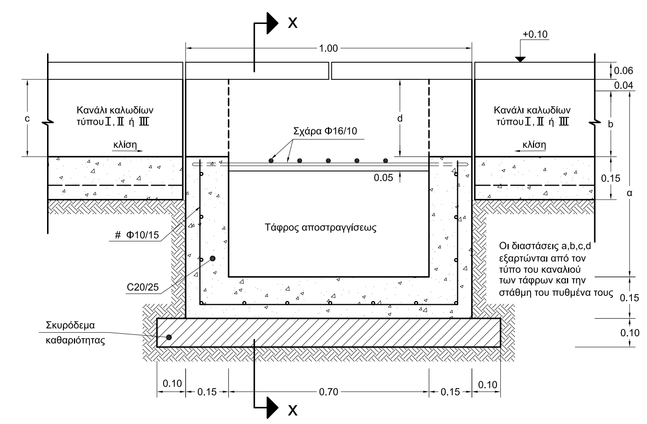


## ΤΟΜΗ x-x κλ. 1:10

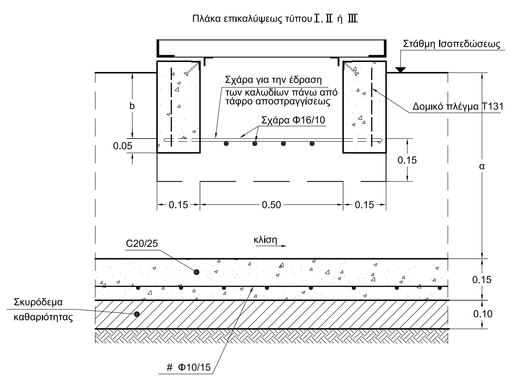


| Α/Α | ΣΧΕΔΙΑΣΘΗΚΕ | ΜΕΛΕΤΗΘΗΚΕ | ΕΛΕΓΧΘΗΚΕ | ΕΓΚΡΙΘΗΚΕ | ΗΜΕΡ. |
|---|---|---|---|---|---|
| 3 | Αλλαγή θέσης τοποθέτησης και τρόπου στερέωσης των σιδηρογωνιών 30.30.3 στις πλακών επικάλυψης | | | Γ.ΤΣΟΡΒΑ | 23-01-2015 |
| | Μ.ΘΥΜΙΑΝΔΟΥ | Μ.ΘΥΜΙΑΝΔΟΥ | | | |
| 2 | Αλλαγή όνω στάθμης καναλιού | | | | 26-04-2013 |
| | Ε. ΚΑΠΕΛΗ | | Γ.ΤΣΟΡΒΑ | Ν. ΣΟΦΑΤΖΗΣ | |
| 1 | Προσθήκη σκυροδέματος καθαριότητας 10 εκ. | | | | 30-01-2007 |
| | Μ.ΘΥΜΙΑΝΔΟΥ | | Γ.ΤΣΟΡΒΑ | | |

Α Ν Α Θ Ε Ω Ρ Η Σ Ε Ι Σ

# Υ/Σ - Κ.Υ.Τ.
## ΤΥΠΙΚΕΣ ΔΙΑΤΟΜΕΣ ΚΑΝΑΛΙΩΝ ΚΑΛΩΔΙΩΝ
## ΤΥΠΙΚΗ ΔΙΑΤΟΜΗ ΕΣΩΤΕΡΙΚΩΝ ΔΡΟΜΩΝ
## ΚΑΤΟΨΕΙΣ - ΤΟΜΕΣ

| ΣΧΕΔΙΑΣΘΗΚΕ | ΜΕΛΕΤΗΘΗΚΕ | ΕΛΕΓΧΘΗΚΕ | ΕΓΚΡΙΘΗΚΕ | ΗΜΕΡΟΜΗΝΙΑ |
|---|---|---|---|---|
| Μ.ΘΥΜΙΑΝΔΟΥ | | Γ.ΤΣΟΡΒΑ | Α.ΠΑΠΑΛΕΞΟΠΟΥΛΟΣ | 20-10-2006 |
| | | | | ΚΛΙΜΑΚΑ 1:20 |

Α.Δ.Μ.Η.Ε. ΔΙΕΥΘΥΝΣΗ ΝΕΩΝ ΕΡΓΩΝ ΜΕΤΑΦΟΡΑΣ
ΤΟΜΕΑΣ ΕΡΓΩΝ ΠΟΛ. ΜΗΧ. Υ/Σ Κ.Υ.Τ.

50055