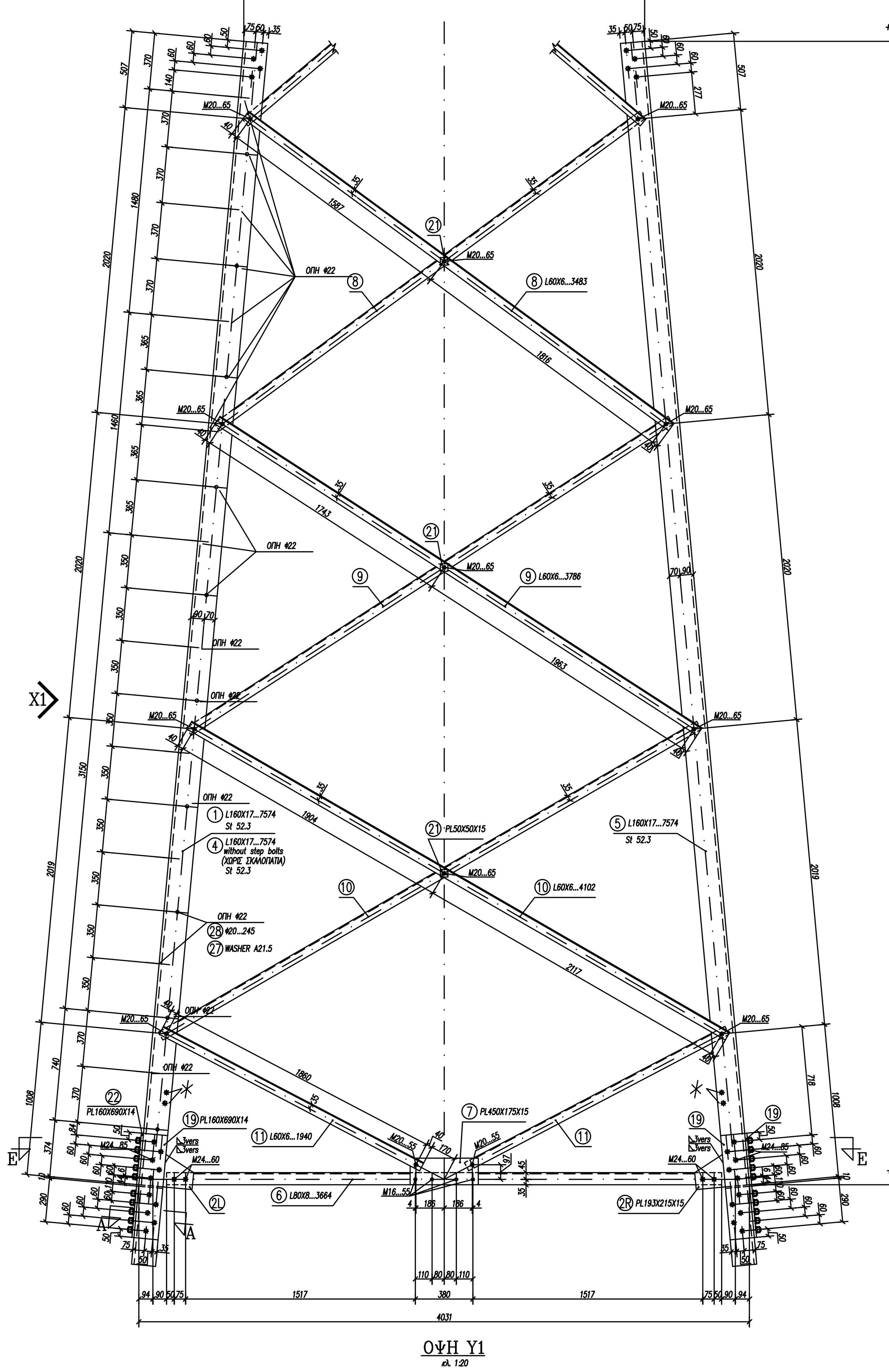

ΟΨΗ Υ1
κλ. 1:20
ΠΛΕΥΡΑ Γ.Μ.

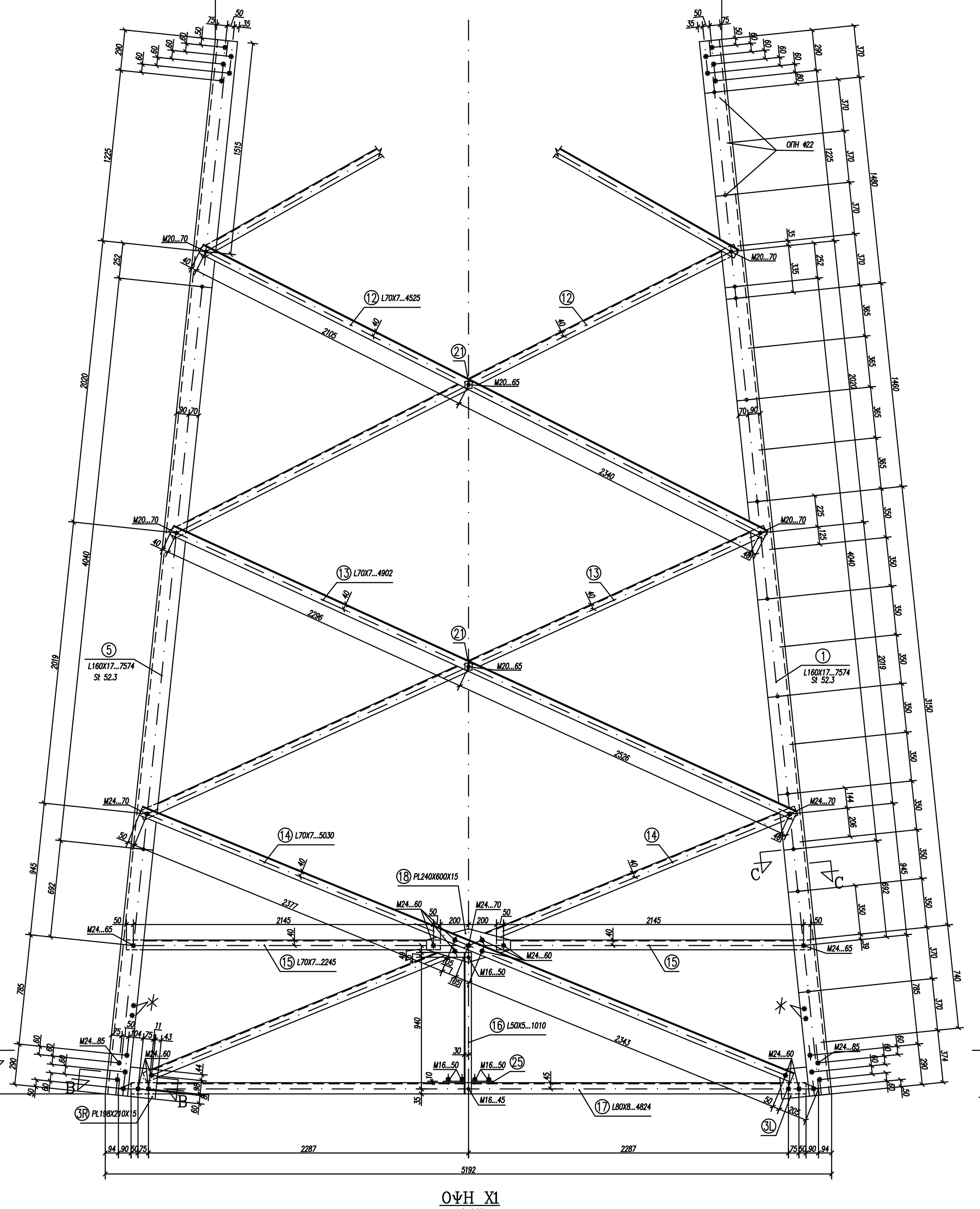

ΟΨΗ Χ1
κλ. 1:20
ΠΛΕΥΡΑ ΔΟΚΟΥ

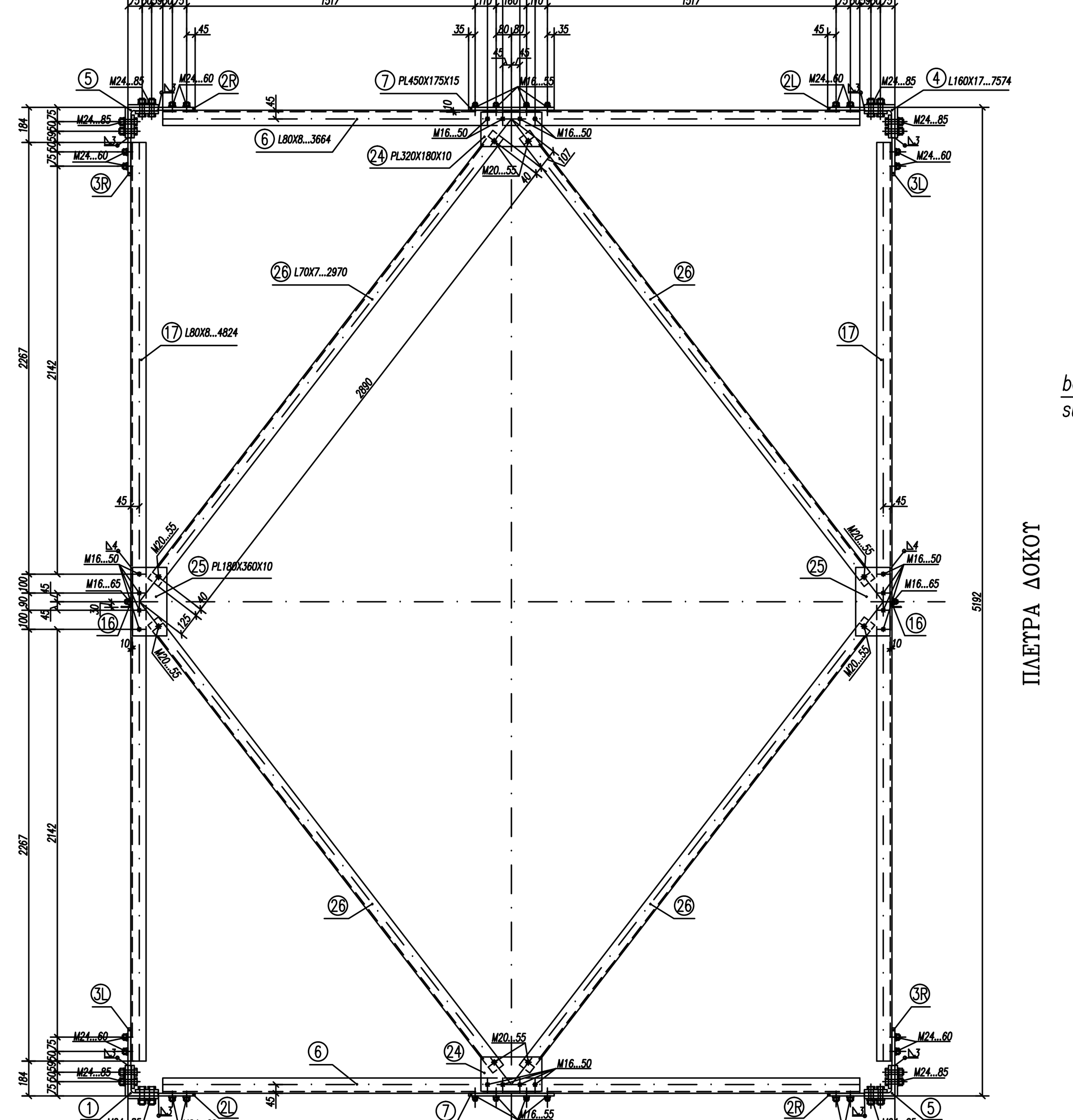

ΤΟΜΗ Ε–Ε
κλ. 1:20
ΠΛΕΥΡΑ Γ.Μ.

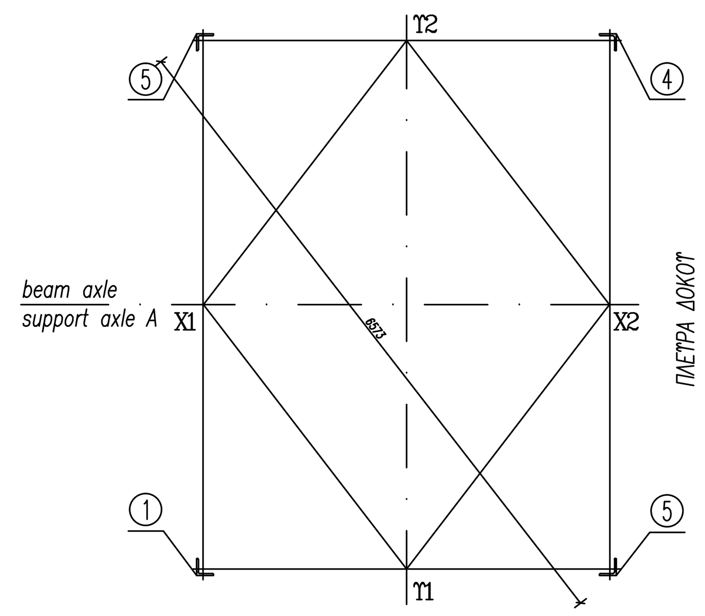

ΠΛΕΥΡΑ Γ.Μ.
KEY PLAN
κλ. 1:10

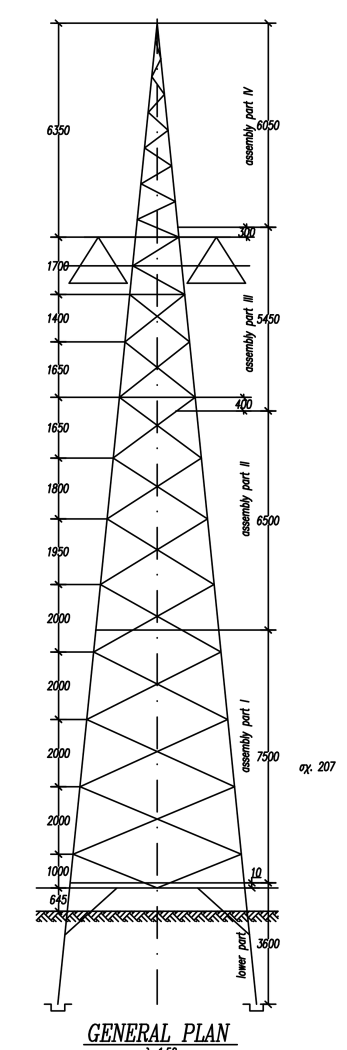

GENERAL PLAN
κλ. 1:50

ΠΑΡΑΤΗΡΗΣΗ:
Η ΠΟΙΟΤΗΤΑ ΟΛΩΝ ΤΩΝ ΟΡΘΟΣΤΑΤΩΝ ΕΙΝΑΙ St 52,3

ΠΑΡΑΔΟΧΕΣ - ΚΑΤΑΣΚΕΥΑΣΤΙΚΕΣ ΟΔΗΓΙΕΣ

ΠΟΙΟΤΗΤΑ ΥΛΙΚΟΥ St 37.2 & 52.3 (DIN 17100)
ΟΛΑ ΤΑ ΜΕΛΗ ΘΑ ΕΙΝΑΙ ΕΠΙΨΕΥΔΑΡΓΥΡΩΜΕΝΑ ΣΥΜΦΩΝΑ ΜΕ ΤΟ DIN 50976

ΥΛΙΚΑ ΣΥΝΑΡΜΟΛΟΓΗΣΗΣ (ΚΑΝΟΝΙΣΜΟΙ)

- ΚΟΧΛΙΕΣ ΚΑΤΑ DIN 931 ΠΟΙΟΤΗΤΑΣ 8.8
- ΠΕΡΙΚΟΧΛΙΑ ΚΟΧΛΙΩΝ ΚΑΙ ΑΓΚΥΡΩΣΕΩΝ ΚΑΤΑ DIN 934 (ΣΚΛΗΡΟΤΗΤΑ 8)
- ΠΑΡΑΚΥΚΛΟΙ (ΡΟΔΕΛΕΣ) ΚΑΤΑ DIN 7989 (8mm) ΚΑΙ DIN 434
- ΠΑΡΑΚΥΚΛΟΙ ΑΣΦΑΛΕΙΑΣ ΚΑΤΑ DIN 127 ΤΥΠΟΥ Β

ΟΛΑ ΤΑ ΥΛΙΚΑ ΣΥΝΑΡΜΟΛΟΓΗΣΗΣ ΘΑ ΕΙΝΑΙ ΕΠΙΨΕΥΔΑΡΓΥΡΩΜΕΝΑ ΣΥΜΦΩΝΑ ΜΕ ΤΟ DIN 267

ΤΑ ΠΑΡΑΠΑΝΩ ΙΣΧΥΟΥΝ ΓΙΑ ΟΛΑ ΤΑ ΤΜΗΜΑΤΑ ΠΟΥ ΦΑΙΝΟΝΤΑΙ ΣΤΟ ΣΧΕΔΙΟ
ΕΚΤΟΣ ΕΑΝ ΑΝΑΓΡΑΦΕΤΑΙ ΔΙΑΦΟΡΕΤΙΚΑ ΠΑΝΩ ΣΕ ΑΥΤΟ

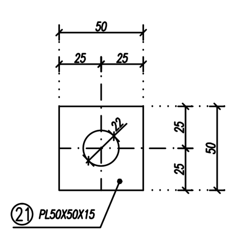

ΕΛΑΣΜΑ 21
ΚΛ. 1:2.5

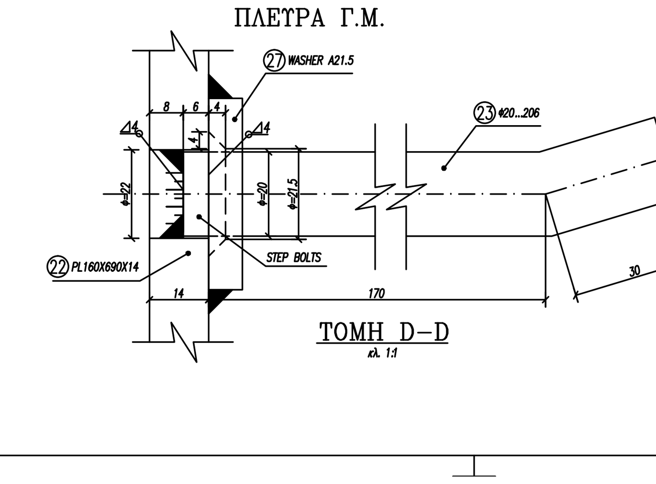

ΤΟΜΗ D–D
κλ. 1:1

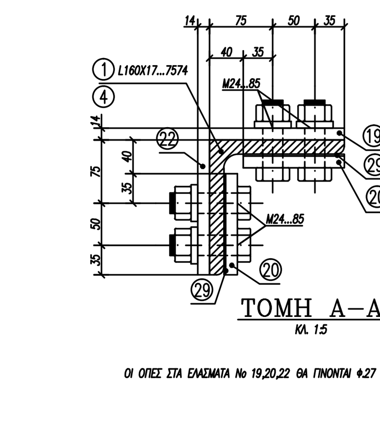

ΤΟΜΗ Α–Α
ΚΛ. 1:5

ΟΙ ΟΠΕΣ ΣΤΑ ΕΛΑΣΜΑΤΑ No 19,20,22 ΘΑ ΓΙΝΟΝΤΑΙ Φ27

* ΟΠΕΣ ΓΕΙΩΣΗΣ Φ.14 ΣΤΟΥΣ ΟΡΘΟΣΤΑΤΕΣ No 1,4,5

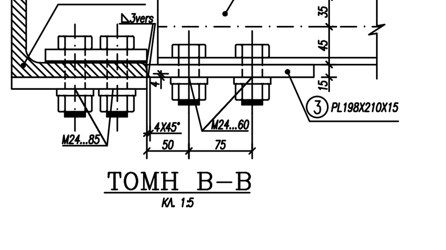

ΤΟΜΗ Β–Β
ΚΛ. 1:5

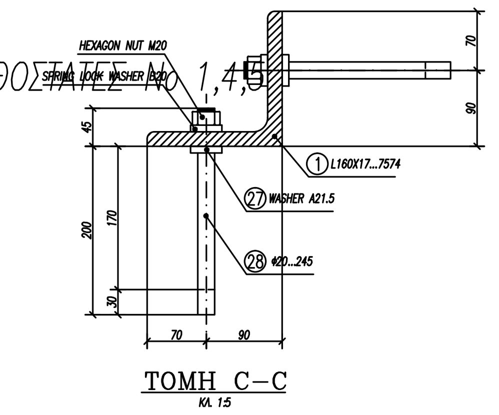

ΤΟΜΗ C–C
ΚΛ. 1:5

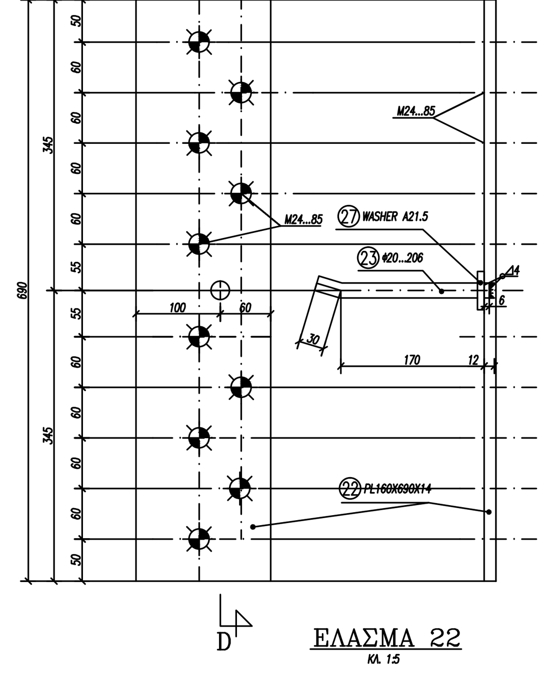

ΕΛΑΣΜΑ 22
ΚΛ. 1:5

ΛΕΠΤΟΜΕΡΕΙΑ ΕΛΑΣΜΑΤΟΣ 18
ΚΛ. 1:5

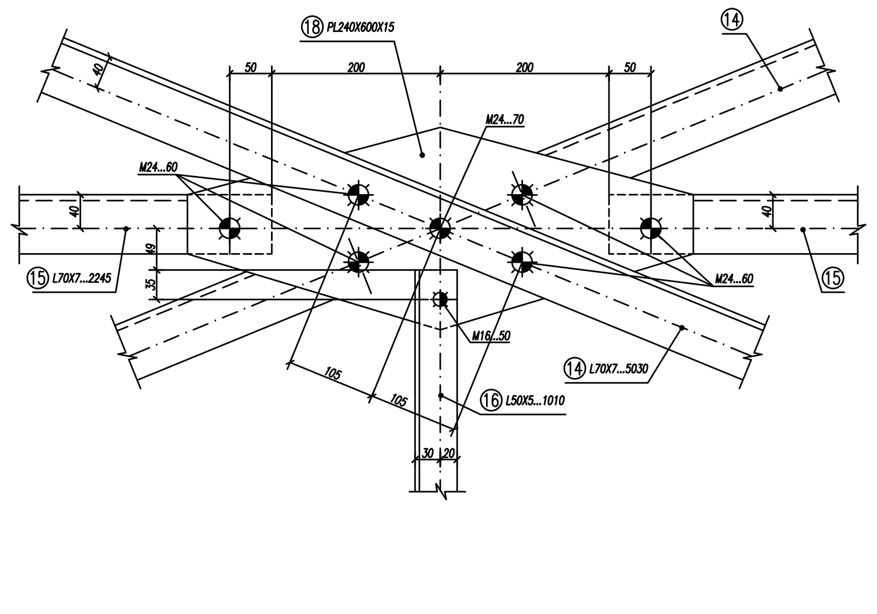

ΤΟ ΠΑΡΟΝ ΣΧΕΔΙΟ ΠΡΟΗΛΘΕ ΑΠΟ ΜΕΤΑΦΟΡΑ ΤΩΝ ΥΠ' ΑΡΙΘΜ 4673/207 ΣΧΕΔΙΩΝ ΤΗΣ ΜΕΤΚΑ

ΓΙΑ ΤΟ ΠΑΡΟΝ ΣΧΕΔΙΟ ΔΕΝ ΕΧΕΙ ΓΙΝΕΙ ΣΤΑΤΙΚΟΣ ΥΠΟΛΟΓΙΣΜΟΣ ΣΥΜΦΩΝΑ ΜΕ ΤΙΣ ΙΣΧΥΟΥΣΕΣ ΔΙΑΤΑΞΕΙΣ

ΑΝΑΘ.	ΗΜ/ΝΙΑ	ΣΥΝΤΑΞΗ	ΕΛΕΓΧΟΣ	ΠΑΡΑΤΗΡΗΣΕΙΣ
4	16-4-07	Φ.Λ.		ΑΝΑΘΕΩΡΗΣΗ ΔΕΗ
3	15-3-06	Μ.Μ.		ΠΡΟΣΘΕΣΗ ΠΟΙΟΤΗΤΑΣ ΣΤΙΣ ΠΑΡΑΔΟΧΕΣ, ΔΙΟΡΘΩΣΗ ΚΩΔΙΚΟΥ,ΟΙ ΟΠΕΣ ΣΚΑΛΟΠΑΤΙΩΝ & ΥΛΙΚΟΥ ΣΥΝΔΕΣΗΣ 2χιλ. ΜΕΓΑΛΥΤΕΡΕΣ
2	29-11-05	Μ.Μ.		ΣΤΑ ΤΕΜΑΧΙΑ 2,3 ΠΡΟΣΘΕΣΑΜΕ R-L,ΣΧΕΔΙΑΣΜΟΣ ΟΛΟΚΛΗΡΗΣ ΤΗΣ ΤΟΜΗΣ Ε-Ε,ΠΡΟΣΘΕΣΗ ΛΕΠΤΟΜΕΡΕΙΑΣ 21,ΠΑΡΑΤΗΡΗΣΗ ΠΟΙΟΤΗΤΑΣ ΣΤΥΛΩΝ,ΔΙΟΡΘΩΣΗ ΤΟΥ ΓΕΝΙΚΟΥ ΠΛΑΝΟΥ ΤΟΥ ΠΥΛΩΝΑ & ΤΟΥ ΠΙΝΑΚΑ ΥΛΙΚΩΝ
1	27-7-05	Μ.Μ.		ΠΙΝΑΚΕΣ, ΕΛΕΓΧΟΣ ΥΛΙΚΟΥ ΣΥΝΔΕΣΗΣ, Ε.Κ.

ΜΕΛΕΤΗΤΗΣ:
ΝΙΚΟΣ Στ. ΖΥΓΟΥΡΗΣ
ΠΟΛΙΤΙΚΟΣ ΜΗΧΑΝΙΚΟΣ Ε.Μ.Π., MSc
ΠΛ.ΗΡΩΩΝ 4, 16672, ΒΑΡΗ
ΤΗΛ. 210-9654556, ΦΑΞ. 210-9654637

ΛΙΘΟΣ ΣΥΜΒΟΥΛΟΙ ΜΗΧΑΝΙΚΟΙ
ΠΛ.ΗΡΩΩΝ 4, 16672, ΒΑΡΗ
ΤΗΛ. 210-9654556, ΦΑΞ. 210-9654637

ΕΡΓΟΔΟΤΗΣ: ΔΗΜΟΣΙΑ ΕΠΙΧΕΙΡΗΣΗ ΗΛΕΚΤΡΙΣΜΟΥ Α.Ε.
Δ.Ε.Η. Α.Ε.
ΔΙΕΥΘΥΝΣΗ ΝΕΩΝ ΕΡΓΩΝ ΜΕΤΑΦΟΡΑΣ (ΔΝΕΜ)

ΕΡΓΟ : ΜΕΤΑΛΛΙΚΑ ΙΚΡΙΩΜΑΤΑ ΜΕΤΑΦΟΡΑΣ

ΤΜΗΜΑ ΕΡΓΟΥ : ΠΥΛΩΝΑΣ ΤΥΠΟΥ "Α" -PART I	ΚΛ : 1:20,1:5,1:2.5,1:1
ΗΜΕΡΟΜΗΝΙΑ : ΜΑΡΤ. 2006	ΑΡ. ΣΧΕΔΙΟΥ
ΚΩΔΙΚΟΣ ΑΡΙΘΜΟΣ ΑΠΟΘΗΚΗΣ ΔΕΗ : 310001296	FF 66-06
ΚΩΔΙΚΟΣ ΣΧΕΔΙΟΥ ΜΕΛΕΤΗΤΗ : A.DWG	