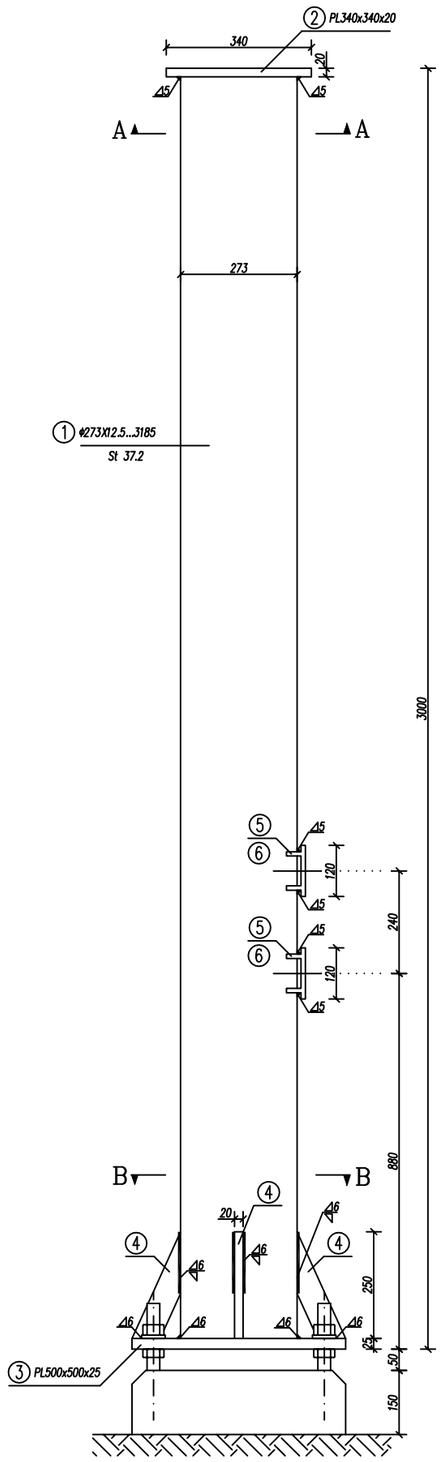


ΔΕΞΙΟ ΤΠΟΣΤΤΛΩΜΑ
(Α/Ζ ΕΙΔΟΤΣ 403.12)
κλ. 1:10

## ΔΙΑΤΑΞΗ & ΑΝΑΠΤΤΓΜΑΤΑ
(5 & 6)
κλ. 12.5

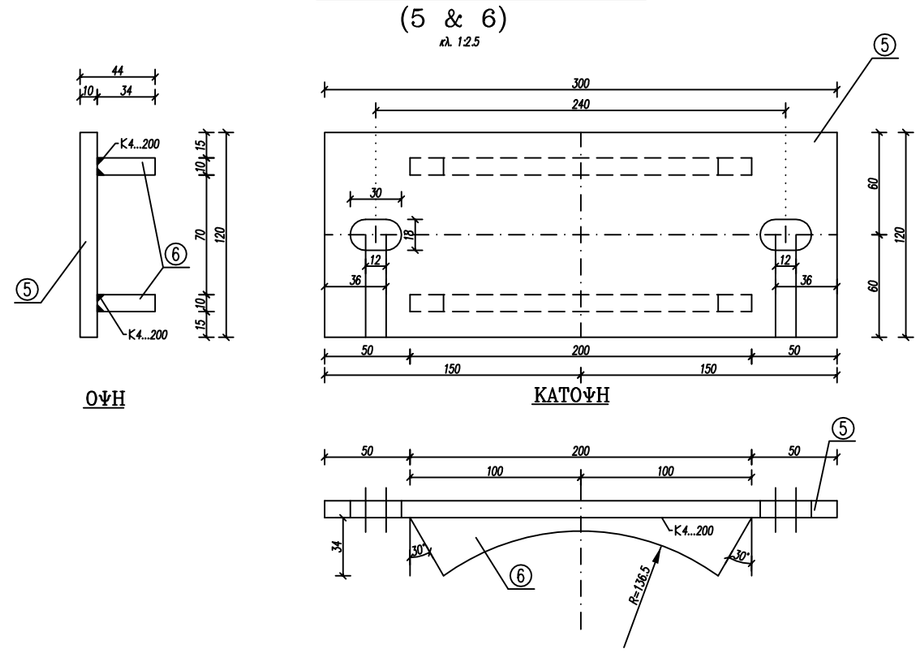


**ΣΗΜΕΙΩΣΗ:**

- ΤΟ ΤΕΜΑΧΙΟ No(1) & ΤΑ No(2),(3),(4),(5),(6) ΑΠΟΤΕΛΟΥΝ ΣΤΓΚΡΟΤΗΜΑ

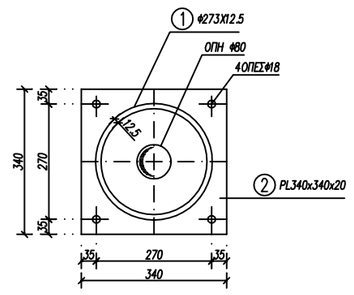


ΤΟΜΗ Α–Α
κλ. 1:10

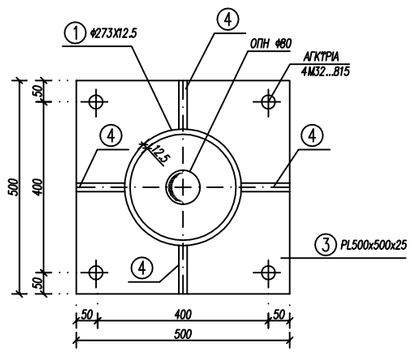


ΤΟΜΗ Β–Β
κλ. 1:10

ΑΝΑΠΤΤΓΜΑ ΕΛΑΣΜΑΤΟΣ (4)
κλ. 1:5

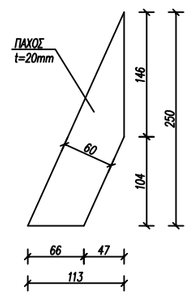


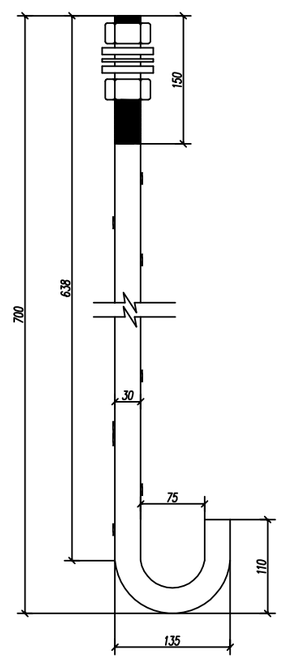


ΚΟΧΛΙΑΣ ΑΓΚΤΡΩΣΕΩΣ
Μ30...886
ΠΟΙΟΤΗΤΑ S152–3
κλ. 1:5

## ΠΑΡΑΔΟΧΕΣ - ΚΑΤΑΣΚΕΥΑΣΤΙΚΕΣ ΟΔΗΓΙΕΣ

ΠΟΙΟΤΗΤΑ ΥΛΙΚΟΥ St 37.2 (DIN 17100), St 52.3
ΟΛΑ ΤΑ ΜΕΛΗ ΘΑ ΕΙΝΑΙ ΕΠΙΨΕΥΔΑΡΓΥΡΩΜΕΝΑ ΣΥΜΦΩΝΑ ΜΕ ΤΟ DIN 50976

ΥΛΙΚΑ ΣΥΝΑΡΜΟΛΟΓΗΣΗΣ (ΚΑΝΟΝΙΣΜΟΙ)

- ΚΟΧΛΙΕΣ ΚΑΤΑ DIN 931 ΠΟΙΟΤΗΤΑΣ 8.8
- ΠΕΡΙΚΟΧΛΙΑ ΚΟΧΛΙΩΝ ΚΑΙ ΑΓΚΥΡΩΣΕΩΝ ΚΑΤΑ DIN 934 (ΣΚΛΗΡΟΤΗΤΑ 8)
- ΠΑΡΑΚΥΚΛΟΙ (ΡΟΔΕΛΕΣ) ΚΑΤΑ DIN 7989 (8mm) ΚΑΙ DIN 434
- ΠΑΡΑΚΥΚΛΟΙ ΑΣΦΑΛΕΙΑΣ ΚΑΤΑ DIN 127 ΤΥΠΟΥ Β

ΟΛΑ ΤΑ ΥΛΙΚΑ ΣΥΝΑΡΜΟΛΟΓΗΣΗΣ ΘΑ ΕΙΝΑΙ ΕΠΙΨΕΥΔΑΡΓΥΡΩΜΕΝΑ ΣΥΜΦΩΝΑ ΜΕ ΤΟ DIN 267

ΤΑ ΠΑΡΑΠΑΝΩ ΙΣΧΥΟΥΝ ΓΙΑ ΟΛΑ ΤΑ ΤΜΗΜΑΤΑ ΠΟΥ ΦΑΙΝΟΝΤΑΙ ΣΤΟ ΣΧΕΔΙΟ
ΕΚΤΟΣ ΕΑΝ ΑΝΑΓΡΑΦΕΤΑΙ ΔΙΑΦΟΡΕΤΙΚΑ ΠΑΝΩ ΣΕ ΑΥΤΟ

TO PARON SXEDIO PROHLUE APO METAFORA TOY YP' ARIUM STR–DS400 SXEDIOY THS STOMBERG

GIA TO PARON SXEDIO DEN EXEI GINEI STATIKOS YPOLOGISMOS SYMFVNA ME TIS ISXYOYSES DIATAJEIS

| | | | | |
|---|---|---|---|---|
| | | | | |
| | | | | |
| | | | | |
| 4 | 16–04–07 | F.L. | F.L. | ANAUEVRHSH APO DEH |
| 2 | 14–10–05 | M.M. | N.Z. | PROSUHKH A/Z STO ARISTERO YPOSTYLVMA, KATARGHSH 4 OPWN F12 STHN TOMH A–A & B–B |
| 1 | 10–3–05 | I.M. | N.Z. | PROSUHKH PAXOYS RODELAS STIS PARADOXES, ORISMOS SYGKROTHMATWN |
| ANAU. | HM/NIA | SYNTAJH | ELEGXOS | PARATHRHSEIS |

MELETHTHS:
ΝΙΚΟΣ Στ. ΖΥΓΟΥΡΗΣ
POLITIKOS MHXANIKOS E.M.P.,MSc
PL.HRVVN 4, 16672, BARH
THL. 210–9654556, FAX. 210–9654637

ΛΙΘΟΣ SYMBOYLOI MHXANIKOI
PL.HRVVN 4, 16672, BARH
THL. 210–9654556, FAX. 210–9654637

ERGODOTHS: ΔΗΜΟΣΙΑ ΕΠΙΧΕΙΡΗΣΗ ΗΛΕΚΤΡΙΣΜΟΥ Α.Ε.
Δ.Ε.Η. Α.Ε.
DIEYUYNSH NEVN ERGVN METAFORAS (DNEM)

ERGO : METALLIKA IKRIVMATA METAFORAS

TMHMA ERGOY : IKRIVMA TYPOY "S4.3.1–A4" | KL : 1:10,1:5,1:2.5

HMEROMHNIA : OKT 2005 | AR. SXEDIOY

KVDIKOS ARIUMOS APOUHKHS DEH 3100016 85 | FF:10779–4

KVDIKOS SXEDIOY MELETHTH : FF–10779.DWG